Микросхемы мощные гибридные интегральные серии 286

286ЕП2ТББ
286ЕП2ТББ «ОСМ»

АЕЯР.431420.559 ТУ, ПО.070.052 (для «ОСМ»)

Особенности

- керамикополимерный корпус 4117.6-3 ГОСТ 17467.

Применение

- предназначены для применения в радиоэлектронной аппаратуре специального назначения.

Предельно допустимые значения параметров

Наименование параметра, единица измерения	Буквенное обозначение	Норма не более
Максимальное выходное напряжение в закрытом состоянии, В	$U_{вых.max}$	68
Максимальное входное напряжение в закрытом состоянии, В	$U_{вх.max}$	-4
Максимальный выходной ток, А	$I_{вых.max}$	5
Максимальный выходной ток, А	$I_{вых.max}$	1
Максимальный входной ток в открытом состоянии, А	$I_{вх.отк.max}$	0,025
Максимальный входной ток в режиме рассасывания, А	$I_{вх.рас.max}$	0,025
Максимальная рассеиваемая с теплоотводом мощность в режиме постоянного тока при $U_{вых}$≤15 В при температуре от минус 60 до 25 ºС, Вт	$P_{рас.пост.max}$	15
Максимальная рассеиваемая без теплоотвода мощность при температуре от минус 60 до 25 ºС, Вт	$P_{рас.max}$	1
Максимальное значение средней рассеиваемой с теплоотводом мощности в режиме переключения при температуре от минус 60 до 25 ºС, Вт	$P_{рас.ср.пер.max}$	12,5
Максимальная рассеиваемая в импульсе мощность, Вт	$P_{рас.А.max}$	200
Максимальная рассеиваемая в режиме однократных перегрузок мощность при $U_{вых}$≤10В при температуре от минус 60 до 25 ºС, Вт	$P_{рас.\ А.max}$	40
Максимальная рассеиваемая в режиме постоянного тока мощность при $U_{вых}$≤15В, Вт	$P_{рас.пост.max}$	2,5
Максимальная частота в режиме переключения, кГц	f_{max}	60

Габаритный чертеж

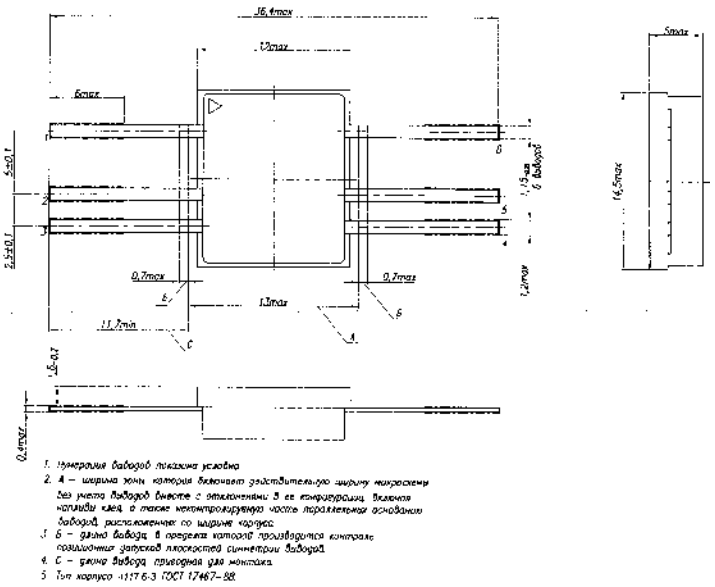

Принципиальная схема

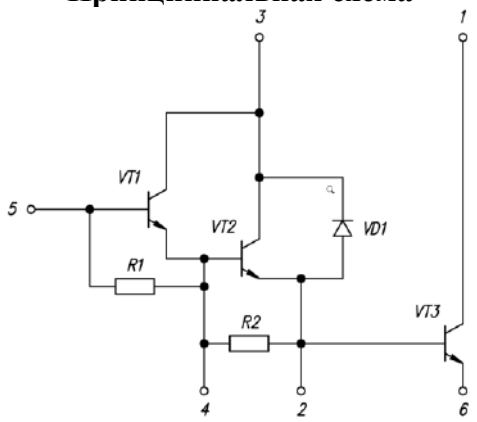

Основные электрические параметры при $T_{окр.среды}$ = (25±10)˚С

Наименование параметра, единица измерения	Буквенное обозначение	Норма, не более	Режим измерения
Ток утечки на выходе, мА	$I_{ут.вых}$	20	$U_{вых}$=68 В $U_{вх}$= -1,5 В
Остаточное напряжение, В	$U_{ост}$	3,5	$I_{вх}$=0,01 А $I_{вых}$=5 А
Входное напряжение в открытом состоянии, В	$U_{вх.отк}$	4,5	$I_{вх}$=0,01 А $I_{вых}$=5 А
Коэффициент усиления тока	$K_{ус.I}$	Не менее 2000	$U_{вых}$=10 В $I_{вых}$= 5 А
Время включения, мкс	$t_{вкл}$	0,4	$I_{вх}$ =0,01 А $I_{вых}$=5 А $U_{вых}$=30 В
Время выключения, мкс	$t_{выкл}$	2,4	$I_{вх}$=0,01 А $I_{вых}$=5 А $U_{вых}$=30 В
Тепловое сопротивление переход - корпус, °С/Вт	$R_{T\ п-к}$	20,0	