Восьмиразрядный сдвиговый регистр с последовательными входами и параллельным выходом со сбросом.

5584ИР8Т

Микросхема изготавливается в 14-выводном металлокерамическом корпусе типа 401.14-5.

Назначение выводов

Номер вывода	Обозначение	Назначение
01	D1	Вход данных
02	D2	Вход данных
03	Q0	Выход данных
04	Q1	Выход данных
05	Q2	Выход данных
06	Q3	Выход данных
07	GND	Общий вывод
08	CL	Вход тактового сигнала
09	$\overline{R}$	Вход сигнала сброса
10	Q4	Выход данных
11	Q5	Выход данных
12	Q6	Выход данных
13	Q7	Выход данных
14	Vcc	Вывод питания от источника напряжения

Таблица истинности

Вход				Выход	
$\overline{R}$	CL	D1	D2	Q0	Q1 … Q7
L	X	X	X	L	L … L
H	↑	L	L	L	Q0 … Q6
H	↑	L	H	L	Q0 … Q6
H	↑	H	L	L	Q0 … Q6
H	↑	H	H	H	Q0 … Q6

Примечание –
H - высокий уровень напряжения;
L – низкий уровень напряжения;
X – любой уровень напряжения (низкий или высокий);
↑ - переход из низкого уровня в высокий;
↓ - переход из высокого уровня в низкий.

Габаритные размеры корпусов

Корпус 401.14-5

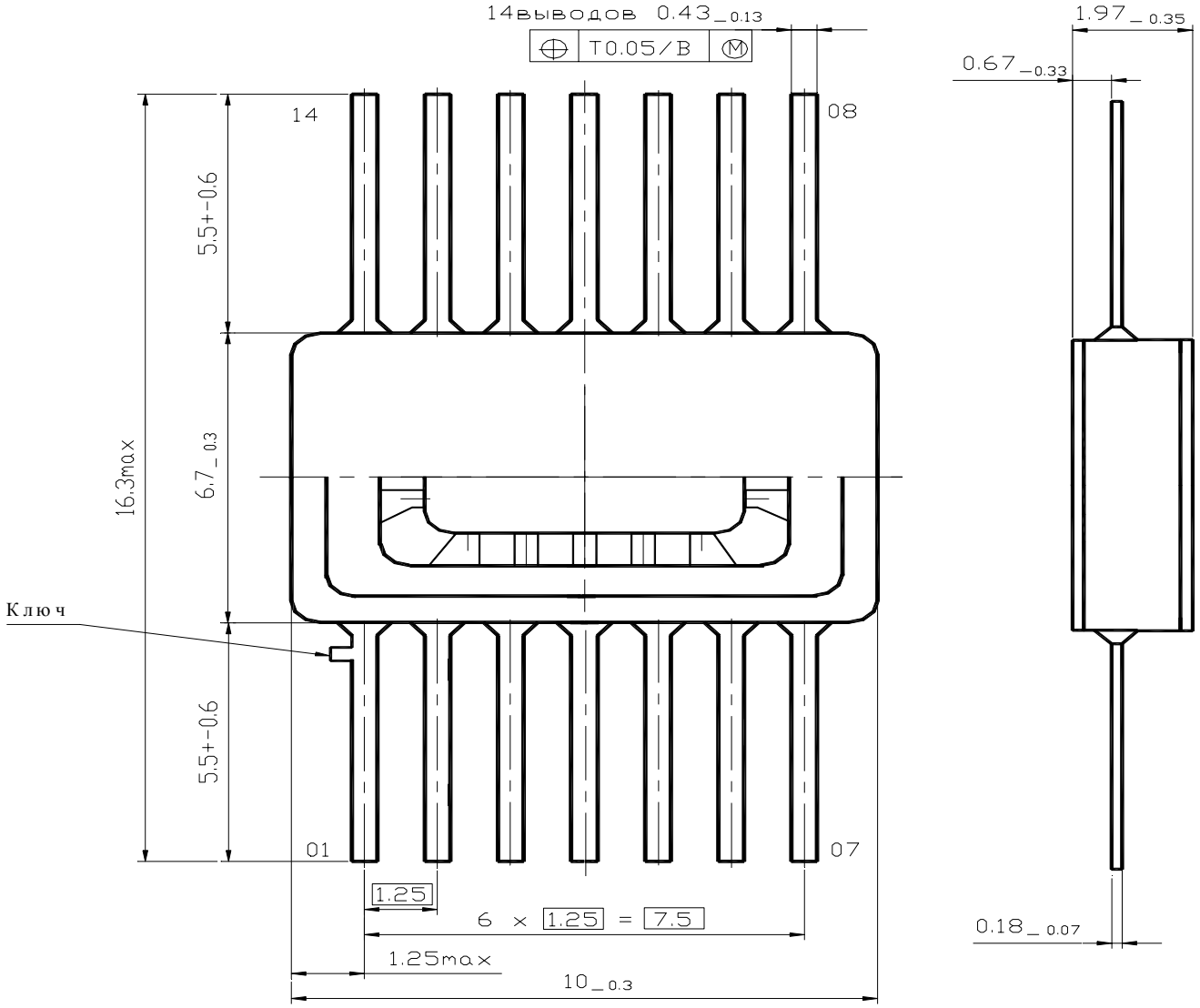

Динамические параметры (C_L=50 пФ, t_{LH} = t_{HL} = 3.0 нс, V_{CC} ± 10%)

Обозначение параметра	Наименование параметра	V_{CC}, В	Норма от –60 до +125 °С не более	Единица измерения
t_{PLH}, t_{PHL}	Время задержки распространения при включении, выключении от входа CL к выходам Q	3.3 ± 0.3	26.0	нс
		5.0 ± 0.5	17.0	
t_{PHL}	Время задержки распространения при включении, выключении от входа от входа $\overline{R}$ к выходам Q	3.3 ± 0.3	26.0	нс
		5.0 ± 0.5	16.5	
fc	Частота следования тактовых сигналов	3.3 ± 0.3	40	МГц
		5.0 ± 0.5	70	

Обозначение параметра	Наименование параметра	V_{CC}, В	Значение типовое (25 ± 10) °С	Единица измерения
C_I	Входная емкость	5.0	10	пФ
C_{PD}	Динамическая емкость	5.0	50	пФ

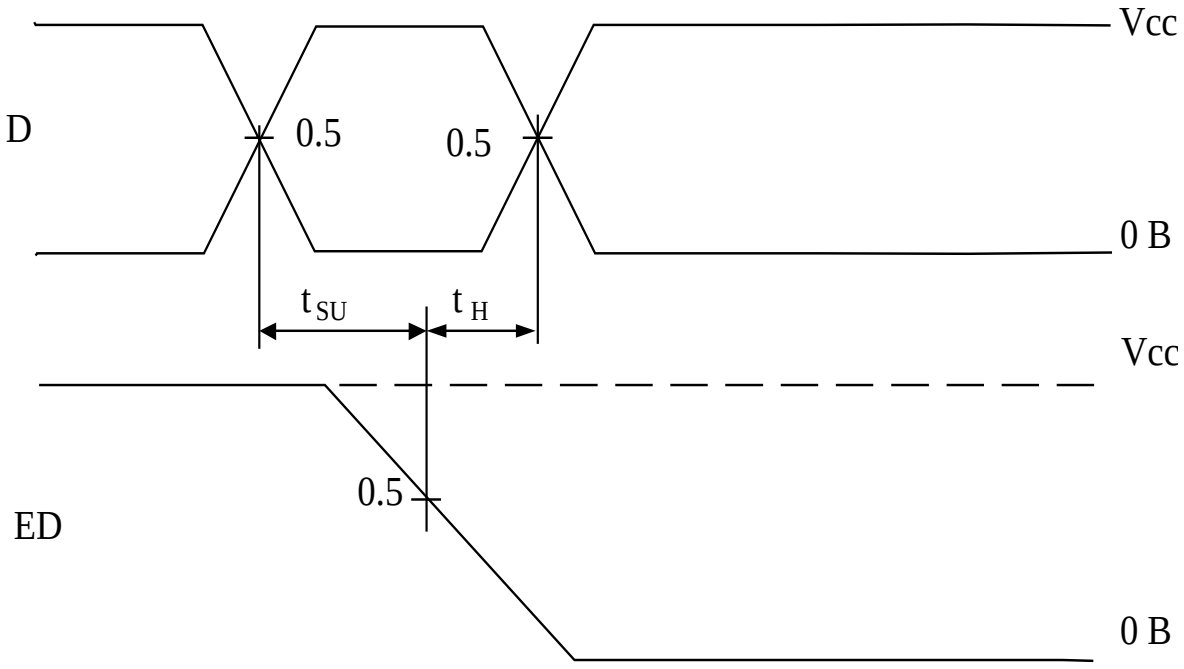

Временная диаграмма

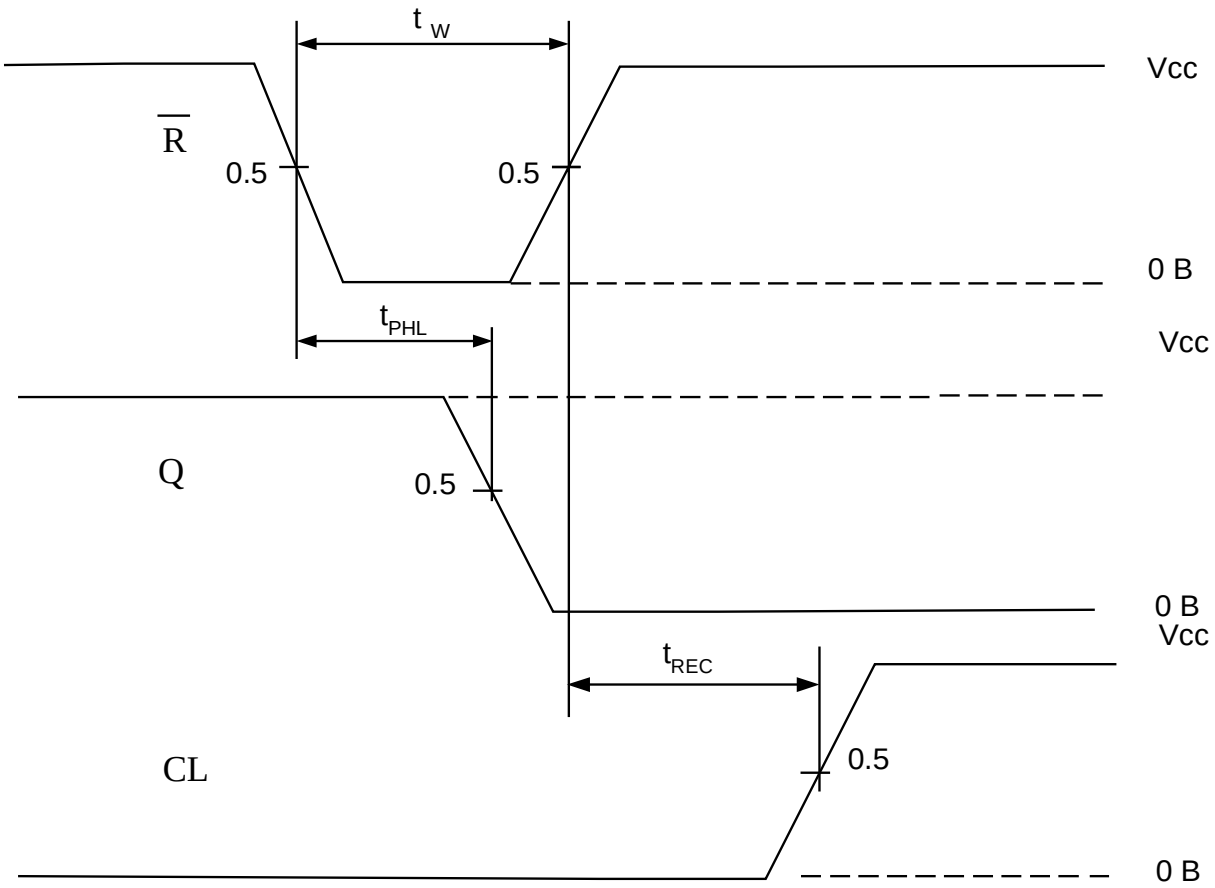

Временная диаграмма

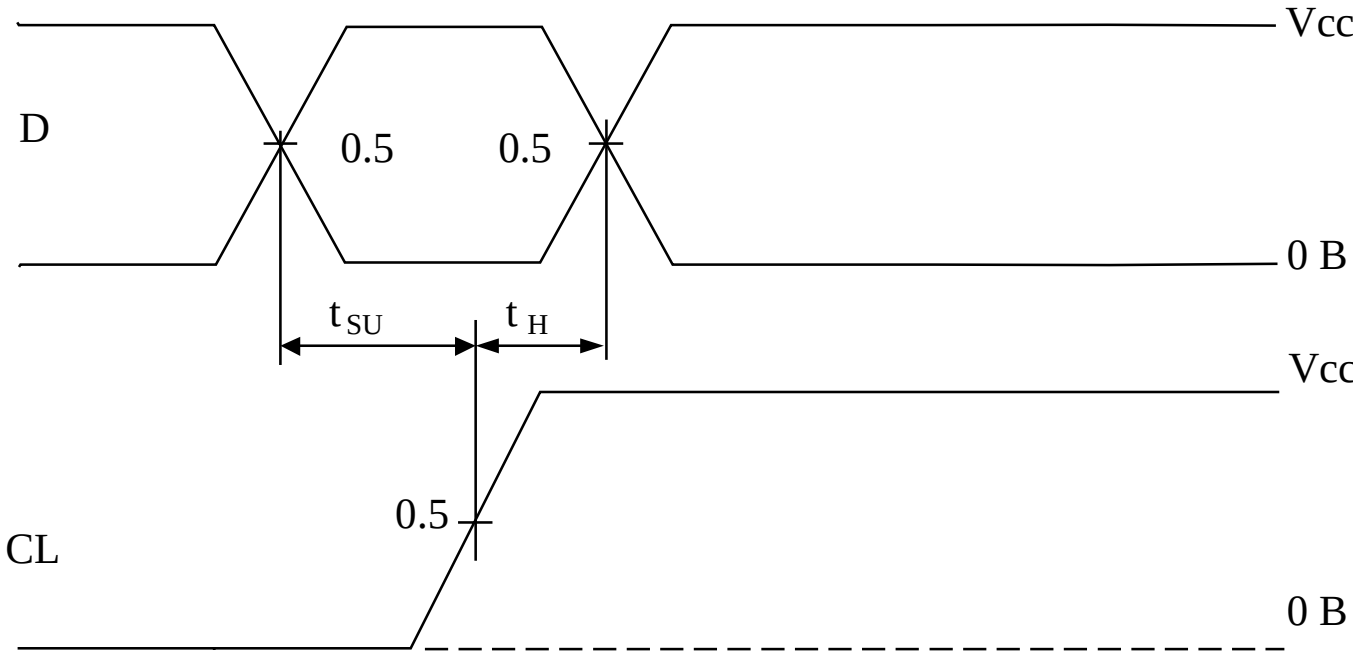

Временная диаграмма