бКО.347.130-04 ТУ

M558PP4

64К (8Кх8) РЕПРОГРАММИРУЕМОЕ ПЗУ С ЭЛЕКТРИЧЕСКИМ СТИРАНИЕМ ИНФОРМАЦИИ

NMOП технология

Репрограммируемое постоянное запоминающее устройство с электрической записью-стиранием информации предназначено для построения энергонезависимой памяти микро-ЭВМ, систем промышленной автоматики, связи и измерительной техники. Микросхема устойчива к воздействию спецфакторов по группе 1У.

- время выборки адреса 400нс;
- напряжение питания U_{CC} = 5В ± 10%;
- напряжение записи-стирания 16В ± 0,5В;
- допустимое значение статического потенциала не более 100В.

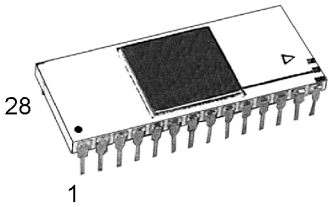

M558PP4
Корпус 2121.28-6,
2121.28-6Н,
2121.28-6НБ
Высота 5,0 мм
Дл. выводов 3,5 мм
Масса не более 7,5 г.

НАДЕЖНОСТЬ

Наработка, ч	$t_и$	100 000
Срок хранения, лет	$t_{хр}$	25

ОБЛАСТЬ ИЗМЕНЕНИЯ $t_{A(A)}$ от T

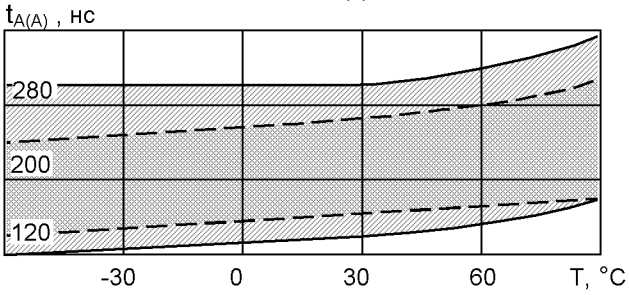

НАЗНАЧЕНИЕ ВЫВОДОВ

1	U_{PR}	Напряжение программирования
2-10, 21, 23 - 25	A0 - A12	Вход адресный
11-13, 15 -19	D0 - D7	Вход-выход
20	CE	Вход сигнала разрешения обращения
14	OV	Общий
22	OE	Вход сигнала разрешения выхода OE
26	-	Свободный
27	WR/RD	Вход сигнала записи-считывания
28	U_{CC}	Источник питания

ДОПУСТИМЫЕ ВНЕШНИЕ ВОЗДЕЙСТВИЯ

МЕХАНИЧЕСКИЕ

Механические удары, g	1500
Линейное ускорение, g	20 000
Вибрация 1 - 5 000 Гц, g	40
Устойчивость к воде и спиртобензиновой смеси	1:1

КЛИМАТИЧЕСКИЕ

Диапазон рабочих температур, °С	от - 60 до 85
Изменение температуры среды, °С	от - 60 до 125
Повышенная влажность при Т = 35 °С, %	до 98
Температура пайки, °С Продолжительность, с	235 ± 5 2 ± 0,5

ЭЛЕКТРИЧЕСКИЕ ХАРАКТЕРИСТИКИ (U_{CC} = 5 В ± 10%)

Символ	Параметр	T, °C	M558PP4
U_{DOL}	Выходное напряжение низкого уровня сигнала выходной информации, В (I_{OL} = 1,6 мА)	от - 60 до 85	≤ 0,4
U_{DOH}	Выходное напряжение высокого уровня сигнала выходной информации, В (I_{OH} = 0,1мА)	от - 60 до 85	≥ 2,4
I_{CC}	Ток потребления, мА	от 25 до 85 - 60	≤ 60 ≤ 80
$I_{LI(A)}$	Ток утечки на входах и выходах, мкА	от - 60 до 85	≤ 10
$t_{A(A)}$	Время выборки адреса, мкс	25 ± 10 - 60, 85	≤ 0,35 ≤ 0,4
$t_{A(CE)}$	Время выборки разрешения обращения, мкс	25 ± 10 - 60, 85	≤ 0,35 ≤ 0,4
$t_{A(OE)}$	Время выборки разрешения выхода, мкс	25 ± 10 - 60, 85	≤ 0,15 ≤ 0,2
t_{SG1}*	Время хранения информации при отключённом питании, ч	от - 60 до 85	≥ 25 000
t_{SG2}*	Время хранения информации при включённом питании, ч	от - 60 до 85	≥ 15 000
C_I	Входная ёмкость по каждому выводу, пФ	от - 60 до 85	< 10
$C_{I/O}$	Ёмкость входа-выхода, пФ	от - 60 до 85	< 15
N_{CY}**	Количество циклов перепрограммирования, цикл	от - 60 до 85	≥ 10 000

* При количестве циклов перепрограммирования от 1 до 10^3 время хранения информации при отключённом питании t_{SG1} не менее 87 600 ч. (10 лет).

** При количестве циклов перепрограммирования от 1 до 10^3 в диапазоне рабочих температур среды от минус 60 °C до 85°C время хранения информации при включённом питании t_{SG2} не менее 25000 ч.

*** Уровень дефектности при перезаписи информации после 10^3 циклов не превышает 2,5%.

ДИАГРАММА РЕЖИМА ЗАПИСИ

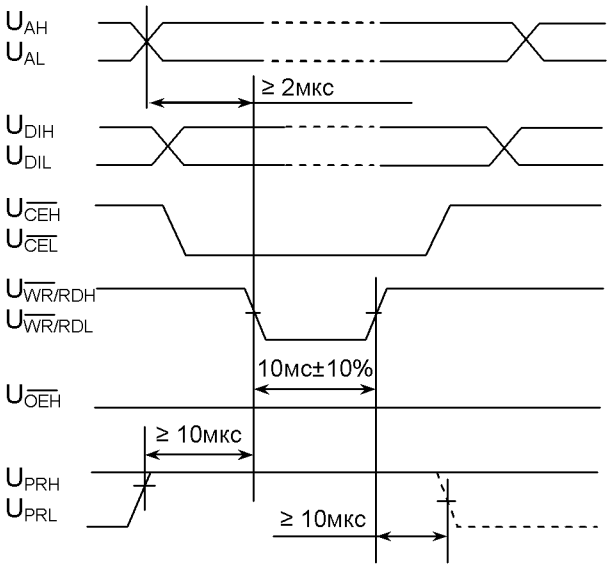

Длительность сигнала записи-стирания:
- при стирании 100 мс ± 10%
- при записи 10 мс ± 10%