ТИРИСТОР НИЗКОЧАСТОТНЫЙ

T163-3200

- V_{DRM} = **200-400 В**
- V_{RRM}= **200-400 В**
- $I_{T(AV)}$ = **3890 А** (T_C = 70°C)
- $I_{T(AV)}$ = **3470 А** (T_C = 85 °C)
- I_{TSM} = **52.0 кА** (T_j = 145°C)

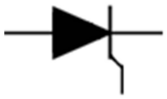

- Внутреннее усиление сигнала управления
- Разветвленный управляющий электрод
- Минимальные потери в открытом состоянии
- Малый разброс Q_{RR} и V_{TM} для последовательного и параллельного соединений

МАКСИМАЛЬНО ДОПУСТИМЫЕ ЗНАЧЕНИЯ ПАРАМЕТРОВ

Наименование параметра	Условное обозначение	Значения параметров	Единица измерения
Повторяющееся импульсное напряжение в закрытом состоянии, T_j = -60 …+ 145°C	V_{DRM}	200-400	В
Повторяющееся импульсное обратное напряжение, T_j = -60 …+ 145°C	V_{RRM}	200-400	
Неповторяющееся импульсное напряжение в закрытом состоянии, T_j = -60 …+ 145°C	V_{DSM}	300-500	
Неповторяющееся импульсное обратное напряжение, T_j = -60 …+ 145°C	V_{RSM}	300-500	
Повторяющийся импульсный ток в закрытом состоянии / Повторяющийся импульсный обратный ток, T_j = 145°C, V_D/ V_R=V_{DRM}/ V_{RRM}	I_{DRM} / I_{RRM}	120	мА
Максимально допустимый средний ток в открытом состоянии, f = 50 Гц, T_C = 85 °C T_C = 70 °C	$I_{T(AV)}$	3470 3890	А
Действующий ток в открытом состоянии, T_C = 70 °C,f = 50 Гц	I_{TRMS}	5000	А
Ударный ток в открытом состоянии, T_j = 145 °C,V_R= 0, t_p = 10 мс	I_{TSM}	52.0	кА
Защитный показатель	I^2t	$12.5 \cdot 10^6$	$А^2с$
Критическая скорость нарастания тока в открытом состоянии, T_j = 145°C, V_D = 0.67V_{DRM}, I_T= 6400А, I_{FG} = 2А, t_r = 1 мкс, f = 50 Гц	$(di_T/dt)_{crit}$	200	А/мкс
Критическая скорость нарастания напряжения в закрытом состоянии, T_j = 145°C, V_D = 0.67V_{DRM}	$(dv_D/dt)_{crit}$	1600	В/мкс
Максимальная мощность управления, постоянный ток	P_{GM}	4	Вт
Температура перехода	T_j	-60… +145	°C
Температура хранения	T_{stg}	-60… +50	

T163-3200

ЭЛЕКТРИЧЕСКИЕ ХАРАКТЕРИСТИКИ					
Наименование параметра	**Условное обозначение**	**Значения параметров**			**Единица измерения**
		мин.	**Тип.**	**Макс.**	
Импульсное напряжение в открытом состоянии, T_j = 25 °C, I_T =10050 A	V_{TM}	-	-	1.30	В
Пороговое напряжение, T_j =145°C, I_T=5025-15075 A	$V_{T(TO)}$	-	-	0.77	
Динамическое сопротивление, T_j = 145°C, I_T =5025-15075 A	r_T	-	-	0.063	мОм
Время задержки включения, T_j=25 °C, V_D=0.67V_{DRM}, I_T=3200A, I_{FG}=2 A, t_r = 0.5мкс	t_d	-	-	3.5	мкс
Времявыключения, T_j= 145°C, I_T = 3200 A, di_T/dt = - 5 А/мкс, V_R≥ 100 В, V_D = 0.67V_{DRM}, dv_D/dt = 50 В/мкс	t_q	-	-	160	
Заряд обратного восстановления, T_j= 145°C, I_T= 3200A, di_T/dt = - 5 А/мкс, V_R≥ 100 В	Q_{RR}	-	-	2000	мкКл
Ток удержания, T_j = 25 °C, V_D = 12 В	I_H	-	-	300	мА
Токвключения, T_j = 25 °C, V_D = 12 В, I_{FG} = 2 A, t_r = 0.5 мкс	I_L	-	-	1500	мА
Отпирающее постоянное напряжение управления, V_D = 12В,T_j = -60°C T_j = 25°C T_j =140°C	V_{GT}	-	-	3.5 2.5 2.0	В
Отпирающий постоянный ток управления, V_D = 12 В,T_j = -60°C T_j = 25 °C T_j =140°C	I_{GT}	-	-	450 250 200	mA
Неотпирающее постоянное напряжение управления, T_j =140°C, V_D = 0.67V_{DRM}	V_{GD}	0.25	-	-	В
Неотпирающий постоянный ток управления, T_j =140°C, V_D = 0.67V_{DRM}	I_{GD}	15	-	-	мА
ТЕПЛОВЫЕ ПАРАМЕТРЫ					
Тепловое сопротивление переход – корпус, DC: двустороннее DC: со стороны анода DC: со стороны катода	$R_{th(j-c)}$ $R_{th(j-cA)}$ $R_{th(j-cK)}$	-	-	0.014 0.028 0.028	°C/Вт
Тепловое сопротивление корпус - охладитель, двустороннее охлаждение одностороннее охлаждение	$R_{th(c-h)}$	-	-	0.004 0.008	
МЕХАНИЧЕСКИЕ ПАРАМЕТРЫ					
Масса	w	-	0.7		кг
Усилие сжатия	F	30	-	36	Нм
Максимально допустимое ускорение (в сжатом состоянии)	a	-	-	100	м/с^2
Расстояние по поверхности изолятора от катода до анода	D_s	-	24.7	-	мм

T163-3200

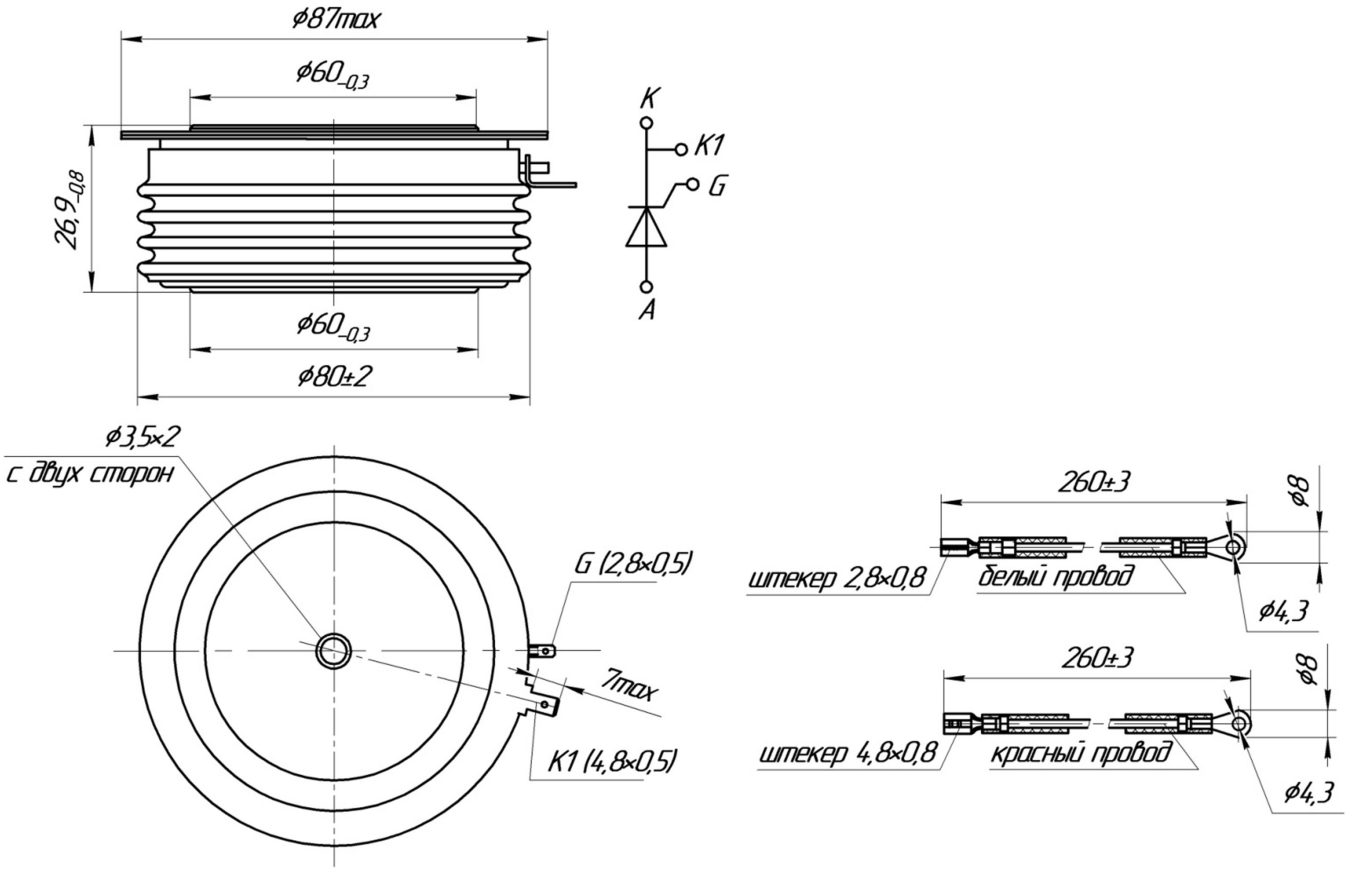

W≈700g

K – катод, A – анод, K1 – вспомогательный катод, G – управляющий электрод

допускается другая длина выводов G и K1 по требованию потребителей

Габаритные и установочные размеры

(размеры в мм)

Россия, Мордовия, Саранск,430001, ул. Пролетарская, 126

Телефон: +7(8342) 47-18-31, 47-48-15, 47-55-22 (сбыт),

48-07-33, 27-02-83 (техническая поддержка)

Телефон/факс: +7 (8342) 47-16-64 (сбыт),

48-07-33, 27-02-83 (техническая поддержка)

E-mail:spp@elvpr.ru, spp7@elvpr.ru (сбыт),

nicpp@elvpr.ru, nicpp@saransk-com.ru(техническая поддержка)

Internet: www.elvpr.ru