		Диапазон рабочих частот, ГГц	Описание
35 x 15		5,9—8,4	
28,5 x 12,6		7,0—10,0	
23 x 5		8,7—12,0	
19 x 9,5		10—15	
16 x 8		11,9—18,0	
13 x 6,5		17,5—19,5	
11 x 5,5	**11 x 5,5**	17,5—26,0	
7,2 x 3,4	**7,2 x 3,4**	36,5—53,3	Малопотерные
5,2 x 2,6	**5,2 x 2,6**	36,5—53,3	Малопотерные
3,6 x 1,8	**3,6 x 1,8**	53,5—75,0	Малопотерные
2,4 x 1,2		84,75—99,25	Малогабаритный

© АО «НПП «ФАЗА», 1992—2018

Акционерное общество «Научно-производственное предприятие «ФАЗА», Россия, 344065, г. Ростов-на-Дону, ул. Белорусская 9/7Г
http://faza-don.ru Телефон: **+7 (863) 252-31-25**; Факс: **+7 (863) 254-09-90** E-mail: **faza4@aaanet.ru**

Диапазон рабочих частот, ГГц		5,9—8,4
Волновод		35×15
Мощность входная непрерывная, Вт, не более	**при КСВН нагрузки тракта не более 1,5**	40
	при КСВН нагрузки тракта не более 2,0	5

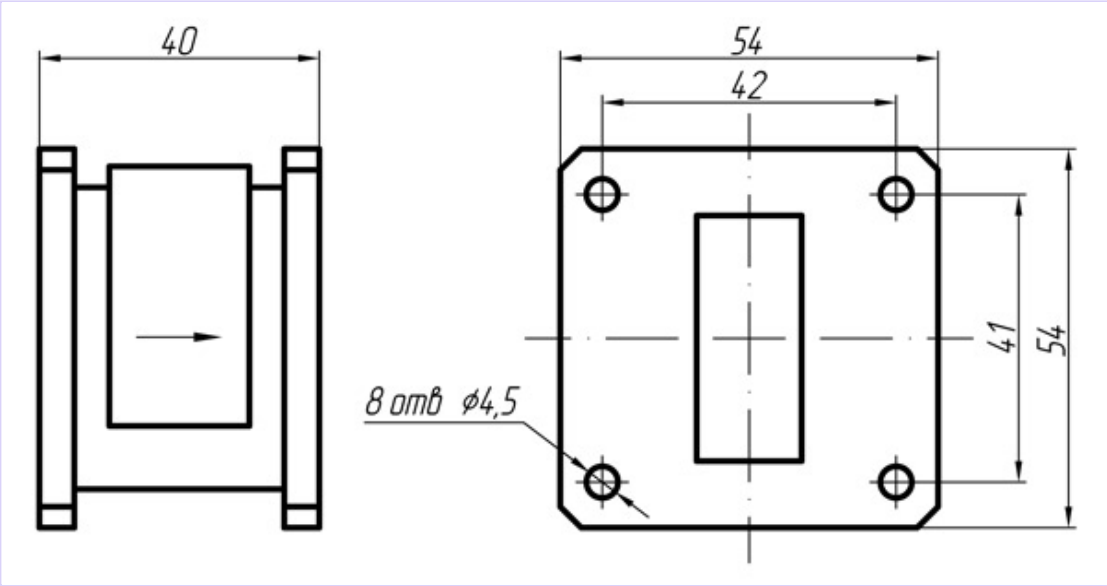

Варианты исполнения

Наименование	Полоса частот, ГГц	Центральная частота ($f_ц$), ГГц	Прямые потери, дБ, не более		Обратные потери, дБ, не менее		КСВН, не более	
			при НКУ*	при ΔТ**	при НКУ*	при ΔТ**	при НКУ*	при ΔТ**
ФВВН2-54	5,9—8,4	7,2	0,40	0,40	30	28	1,20	1,25
ФВВН2-55-67	5,9—7,5	6,7	0,30	0,30	35	33	1,15	1,20
ФВВН2-55-72	6,3—8,1	7,2	0,30	0,30	35	33	1,15	1,20
ФВВН2-55-75	6,6—8,4	7,5	0,30	0,30	35	33	1,15	1,20
ФВВН2-55-61	5,9—6,3	6,1	0,20	0,25	40	35	1,10	1,12
Возможна разработка и изготовление приборов по требуемым характеристикам								

* НКУ: 15°С ... 35°С

** ΔТ: минус 60°С ... 70°С

- Возможно изменение допустимой входной мощности и мощности, поглощаемой нагрузкой
- Цена договорная

© АО «НПП «ФАЗА», 1992—2018

Акционерное общество «Научно-производственное предприятие «ФАЗА», Россия, 344065, г. Ростов-на-Дону, ул. Белорусская 9/7Г
http://faza-don.ru Телефон: **+7 (863) 252-31-25**; Факс: **+7 (863) 254-09-90** E-mail: **faza4@aaanet.ru**

Диапазон рабочих частот, ГГц		7,0–10,0
Волновод		28,5×12,6
Мощность входная непрерывная, Вт, не более	**при КСВН нагрузки тракта не более 1,5**	40
	при КСВН нагрузки тракта не более 2,0	5

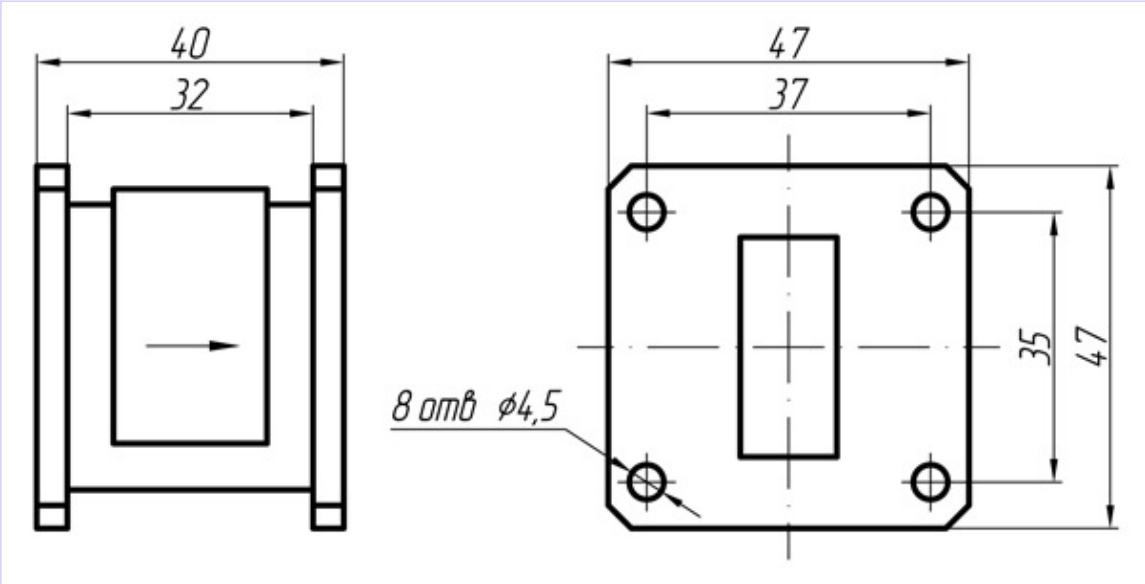

Варианты исполнения

Наименование	Полоса частот, ГГц	Центральная частота ($f_ц$), ГГц	Прямые потери, дБ, не более		Обратные потери, дБ, не менее		КСВН, не более	
			при НКУ*	при ΔТ**	при НКУ*	при ΔТ**	при НКУ*	при ΔТ**
ФВВН2-55	7,05–10,00	8,5	0,40	0,50	30	30	1,20	1,25
ФВВН2-55-80	7,0–8,0	8,0	0,20	0,25	35	30	1,20	1,20
ФВВН2-55-83	7,2–8,3	8,3	0,20	0,25	35	30	1,20	1,20
ФВВН2-55-87	7,6–8,7	8,7	0,20	0,25	35	30	1,20	1,20
ФВВН2-55-89	7,8–8,9	8,9	0,20	0,25	35	30	1,20	1,20
ФВВН2-55-79	7,2–7,9	7,9	0,20	0,20	30	25	1,20	1,20
ФВВН2-55-76	7,2–7,6	7,6	0,20	0,20	30	25	1,20	1,20
ФВВН2-55-82	7,8–8,2	8,2	0,20	0,20	30	25	1,20	1,20
Возможна разработка и изготовление приборов по требуемым характеристикам								

* НКУ: 15°С ... 35°С

** ΔТ: минус 60°С ... 70°С

- Возможно изменение допустимой входной мощности и мощности, поглощаемой нагрузкой
- Цена договорная

© АО «НПП «ФАЗА», 1992–2018

Акционерное общество «Научно-производственное предприятие «ФАЗА», Россия, 344065, г. Ростов-на-Дону, ул. Белорусская 9/7Г
http://faza-don.ru Телефон: **+7 (863) 252-31-25**; Факс: **+7 (863) 254-09-90** E-mail: **faza4@aaanet.ru**

Диапазон рабочих частот, ГГц	8,7–12,0
Волновод	23×5
Мощность входная непрерывная при КСВН нагрузки тракта не более 2,0, Вт, не более	1
Прямые потери при ΔT, дБ, не более*	0,5
Изоляция при ΔT, дБ, не менее*	30
КСВН при ΔT, не более*	1,25

* ΔT: минус 60°C ... 85°C

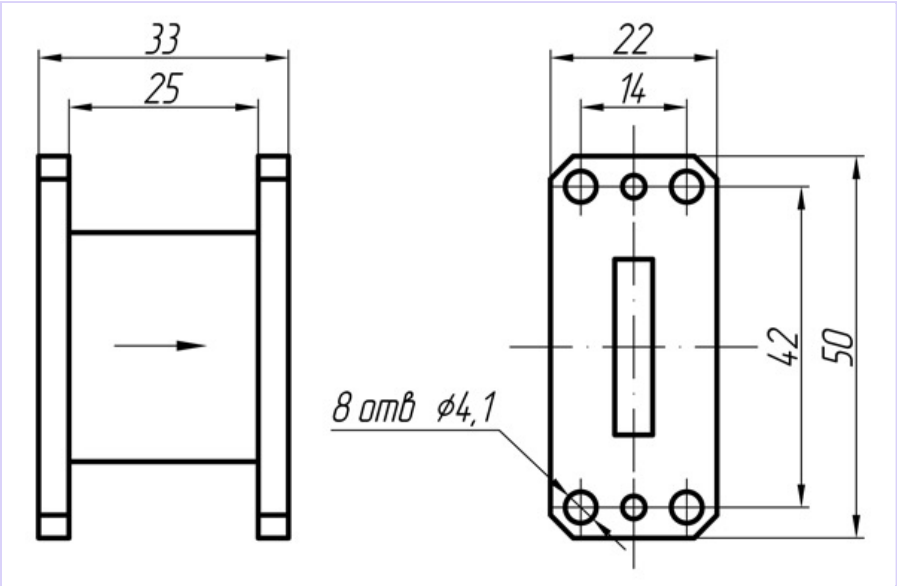

Варианты исполнения

Наименование	Полоса частот, ГГц	Наименование	Полоса частот, ГГц
ФВВН2-16	8,8–12,0	**ФВВН2-16А**	8,7–11,9
Возможна разработка и изготовление приборов по требуемым характеристикам			

- Допустимая входная мощность СВЧ со стороны канала 2 Вт - $P_{имп}$ не более 1000 Вт, при воздействии указанной мощности СВЧ нормы по прямым потерям и КСВН не гарантируются
- Возможно изменение допустимой входной мощности и мощности, поглощаемой нагрузкой
- Цена договорная

© АО «НПП «ФАЗА», 1992–2018

Акционерное общество «Научно-производственное предприятие «ФАЗА», Россия, 344065, г. Ростов-на-Дону, ул. Белорусская 9/7Г
http://faza-don.ru Телефон: **+7 (863) 252-31-25**; Факс: **+7 (863) 254-09-90** E-mail: **faza4@aaanet.ru**

Диапазон рабочих частот, ГГц	11,9–18,0
Волновод	16×8
Мощность входная непрерывная при КСВН нагрузки тракта не более 1,5, Вт, не более	40
Мощность входная непрерывная при КСВН нагрузки тракта не более 2,0, Вт, не более	5

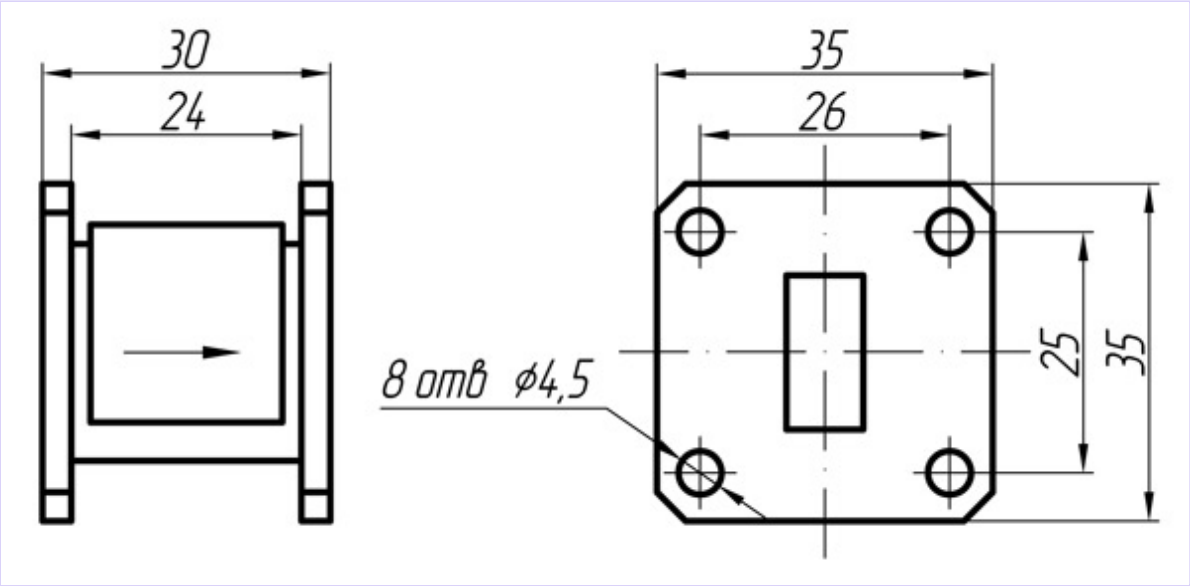

Варианты исполнения

Наименование	Полоса частот, ГГц	Центральная частота ($f_ц$), ГГц	Прямые потери, дБ, не более		Обратные потери, дБ, не менее		КСВН, не более	
			при НКУ*	при ΔТ**	при НКУ*	при ΔТ**	при НКУ*	при ΔТ**
ФВВН2-33	11,9–15,4	13,7	0,40	0,50	35	30	1,18	1,20
ФВВН2-33-143	12,0–16,6	14,3	0,40	0,50	35	30	1,18	1,20
ФВВН2-33-138	12,5–15,0	13,8	0,30	0,40	35	30	1,18	1,20
ФВВН2-33-154	14,4–15,4	14,9	0,30	0,40	35	30	1,18	1,20
ФВВН2-27	13,6–17,6	15,6	0,30	0,30	35	30	1,18	1,20
ФВВН2-27-150	12,5–17,5	15,0	0,70	0,80	30	25	1,35	1,40
ФВВН2-27-145	13,0–16,0	14,5	0,30	0,40	30	25	1,18	1,20
ФВВН2-27-175	17,0–18,0	17,5	0,30	0,40	35	30	1,18	1,20
Возможна разработка и изготовление приборов по требуемым характеристикам								

* НКУ: 15°С ... 35°С

** ΔТ: минус 60°С ... 70°С

- Возможно изменение допустимой входной мощности и мощности, поглощаемой нагрузкой
- Цена договорная

© АО «НПП «ФАЗА», 1992–2018

Акционерное общество «Научно-производственное предприятие «ФАЗА», Россия, 344065, г. Ростов-на-Дону, ул. Белорусская 9/7Г
http://faza-don.ru Телефон: **+7 (863) 252-31-25**; Факс: **+7 (863) 254-09-90** E-mail: **faza4@aaanet.ru**

Диапазон рабочих частот, ГГц		10—15
Волновод		19×9,5
Мощность входная непрерывная, Вт, не более	**при КСВН нагрузки тракта не более 1,5**	40
	при КСВН нагрузки тракта не более 2,0	5

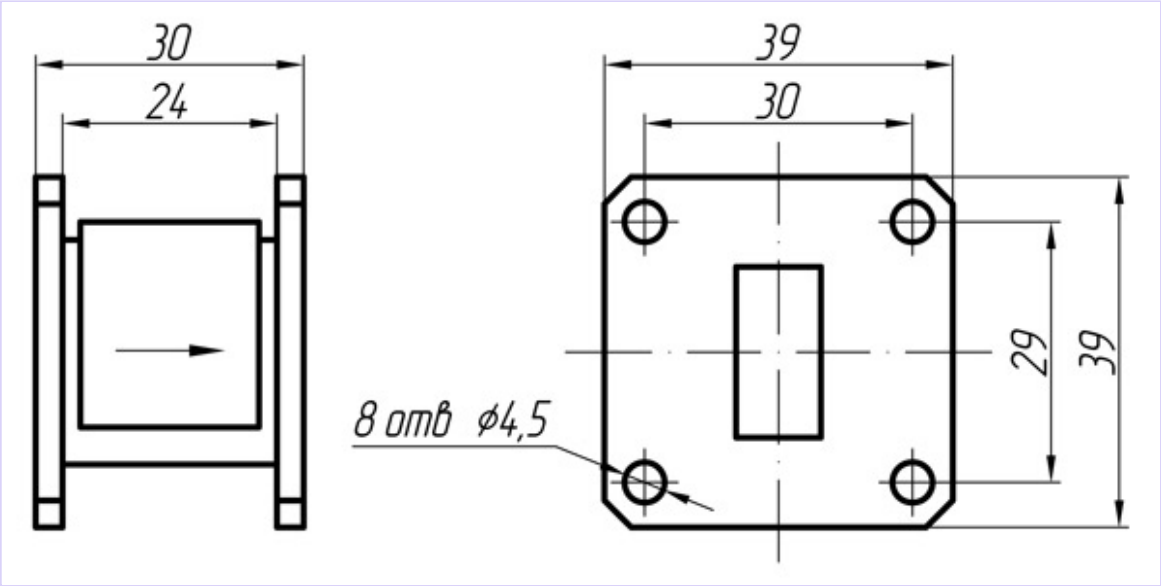

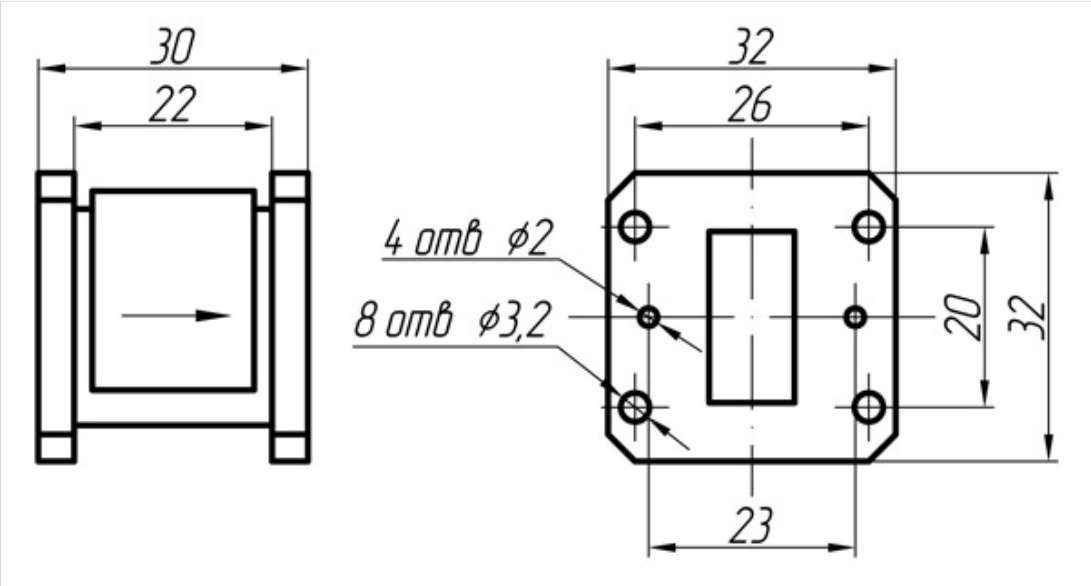

© АО «НПП «ФАЗА», 1992—2018

Акционерное общество «Научно-производственное предприятие «ФАЗА», Россия, 344065, г. Ростов-на-Дону, ул. Белорусская 9/7Г
http://faza-don.ru Телефон: **+7 (863) 252-31-25**; Факс: **+7 (863) 254-09-90** E-mail: **faza4@aaanet.ru**

Варианты исполнения

Наименование	Полоса частот, ГГц	Рисунок №	Центральная частота ($f_ц$), ГГц	Мощность входная непрерывная, Вт, не более		Прямые потери, дБ, не более		Обратные потери, дБ, не менее		КСВН, не более	
				при КСВН нагрузки тракта не более 1,5	при КСВН нагрузки тракта не более 2,0	при НКУ*	при ΔТ**	при НКУ*	при ΔТ**	при НКУ*	при ΔТ**
ФВВН2-56	10,0–15,0	1	12,5	40	5	0,50	0,50	32	30	1,15	1,20
ФВВН2-56-115	10,5–12,5	1	11,5	40	5	0,25	0,25	35	30	1,15	1,15
ФВВН2-56-118	10,9–12,9	1	11,8	40	5	0,20	0,20	35	30	1,15	1,15
ФВВН2-56-122	11,0–13,4	1	12,2	40	5	0,30	0,30	35	30	1,15	1,20
ФВВН2-56-129	11,4–14,4	1	12,9	40	5	0,30	0,30	35	30	1,15	1,20
ФВВН2-56-132	11,7–14,7	1	13,2	40	5	0,30	0,30	35	30	1,15	1,20
ФВВН2-56-138	12,6–15,0	1	13,8	40	5	0,30	0,30	35	30	1,15	1,20
ФВВН2-47М	10,7–12,7	2	11,7	5	–	0,22	0,22	35	30	1,10	1,15
ФВВН2-47МА	10,7–11,7	2	11,2	5	–	0,15	0,15	35	30	1,10	1,15
ФВВН2-47МБ	11,7–12,7	2	12,2	5	–	0,15	0,15	35	30	1,10	1,15
ФВВН2-47М1	14,0–14,5	2	14,2	40	5	0,20	0,25	30	27	1,15	1,20
Возможна разработка и изготовление приборов по требуемым характеристикам											

* НКУ: 15°С ... 35°С

** ΔТ: минус 60°С ... 70°С

- Возможно изменение допустимой входной мощности и мощности, поглощаемой нагрузкой
- Цена договорная

© АО «НПП «ФАЗА», 1992–2018

Акционерное общество «Научно-производственное предприятие «ФАЗА», Россия, 344065, г. Ростов-на-Дону, ул. Белорусская 9/7Г
http://faza-don.ru Телефон: **+7 (863) 252-31-25**; Факс: **+7 (863) 254-09-90** E-mail: **faza4@aaanet.ru**

Диапазон рабочих частот, ГГц		17,5—19,5
Волновод		13×6,5
Мощность входная непрерывная, Вт, не более	**при КСВН нагрузки тракта не более 1,5**	40
	при КСВН нагрузки тракта не более 2,0	5

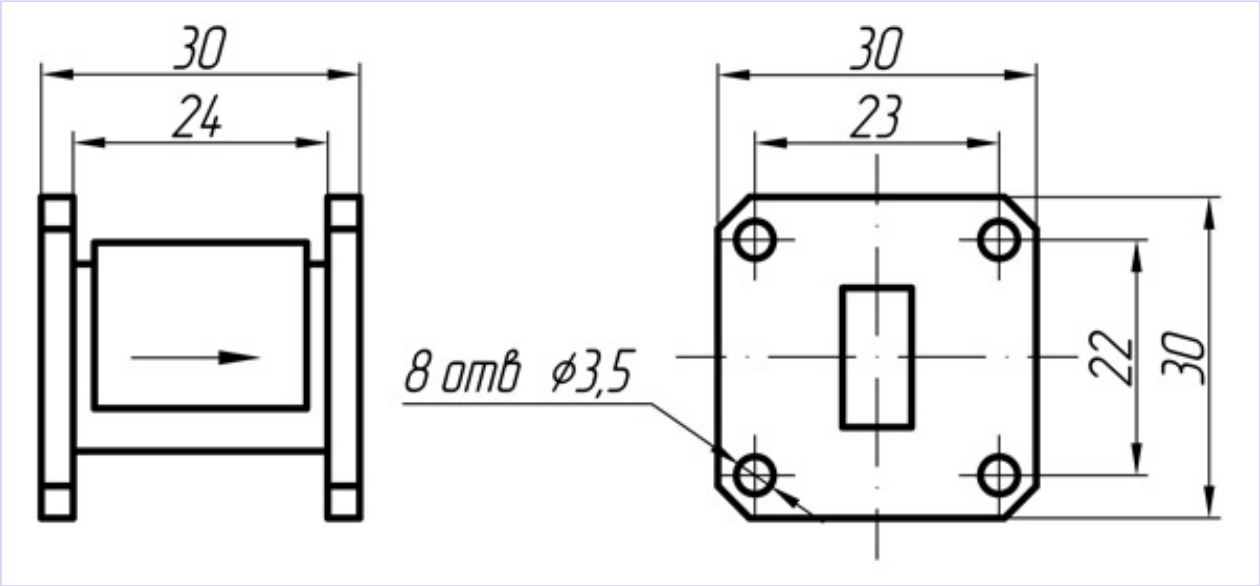

Варианты исполнения

Наименование	Полоса частот, ГГц	Центральная частота ($f_ц$), ГГц	Прямые потери, дБ, не более		Обратные потери, дБ, не менее		КСВН, не более	
			при НКУ*	при ΔТ**	при НКУ*	при ΔТ**	при НКУ*	при ΔТ**
ФВВН2-28-185	17,5—19,5	18,5	0,4	0,5	35	30	1,18	1,20
ФВВН2-28-186	18,0—19,0	18,5	0,3	0,4	35	35	1,18	1,20
Возможна разработка и изготовление приборов по требуемым характеристикам								

* НКУ: 15°С ... 35°С

** ΔТ: минус 60°С ... 70°С

- Возможно изменение допустимой входной мощности и мощности, поглощаемой нагрузкой
- Цена договорная

© АО «НПП «ФАЗА», 1992—2018

Акционерное общество «Научно-производственное предприятие «ФАЗА», Россия, 344065, г. Ростов-на-Дону, ул. Белорусская 9/7Г
http://faza-don.ru Телефон: **+7 (863) 252-31-25**; Факс: **+7 (863) 254-09-90** E-mail: **faza4@aaanet.ru**

Диапазон рабочих частот, ГГц	17,5 – 26,0
Волновод	11×5,5
Мощность входная непрерывная при КСВН нагрузки тракта не более 1,5, Вт, не более	5

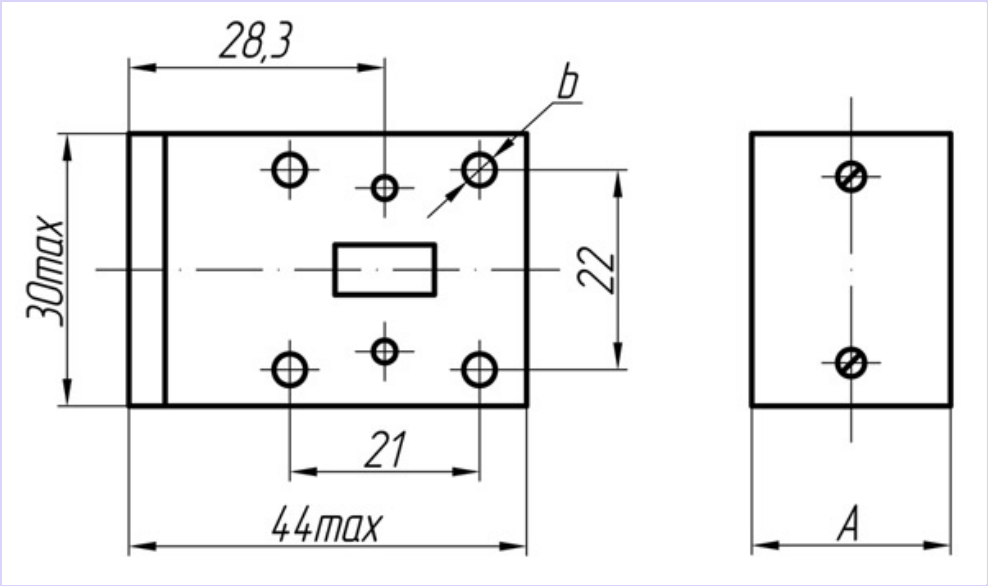

Варианты исполнения

Наименование	Полоса частот, ГГц	Центральная частота ($f_ц$), ГГц	Прямые потери, дБ, не более			Обратные потери, дБ, не менее			КСВН, не более			Размеры	
			при НКУ*	при ΔТ**	при ΔТ***	при НКУ*	при ΔТ**	при ΔТ***	при НКУ*	при ΔТ**	при ΔТ***	A, мм	b, мм
ФВВН2-35	17,5 – 19,2	18,35	0,15	0,20	–	23	20	–	1,2	1,2	–	22	M3-7G x 4,5
ФВВН2-35А	18,8 – 20,5	19,65	0,15	0,20	–	23	20	–	1,2	1,2	–	22	M3-7G x 4,5
ФВВН2-35Б	20,1 – 21,9	21,00	0,15	0,20	–	23	20	–	1,2	1,2	–	22	M3-7G x 4,5
ФВВН2-35В	21,2 – 23,3	22,25	0,15	0,20	–	23	20	–	1,2	1,2	–	22	M3-7G x 4,5
ФВВН2-35Г	21,9 – 24,6	23,15	0,15	0,20	–	23	20	–	1,2	1,2	–	22	M3-7G x 4,5
ФВВН2-46	19,80 – 22,40	21,1	0,2	–	0,2	23	–	20	1,2	–	1,2	20	ø3,5H9
ФВВН2-46А	17,75 – 19,65	18,7	0,2	–	0,2	23	–	20	1,2	–	1,2	20	ø3,5H9
ФВВН2-46Б	17,75 – 21,25	20,3	0,2	–	0,2	23	–	20	1,2	–	1,2	20	ø3,5H9
Возможна разработка и изготовление приборов по требуемым характеристикам													

* НКУ: 15°C ... 35°C

** ΔТ: минус 50°C ... 50°C

*** ΔТ: минус 50°C ... 60°C

- Возможно изменение допустимой входной мощности и мощности, поглощаемой нагрузкой
- Цена договорная

© АО «НПП «ФАЗА», 1992 – 2018

Акционерное общество «Научно-производственное предприятие «ФАЗА», Россия, 344065, г. Ростов-на-Дону, ул. Белорусская 9/7Г
http://faza-don.ru Телефон: **+7 (863) 252-31-25**; Факс: **+7 (863) 254-09-90** E-mail: **faza4@aaanet.ru**

Диапазон рабочих частот, ГГц		17,5 – 26,0
Волновод		11×5,5
Мощность входная непрерывная, Вт, не более	**при КСВН нагрузки тракта не более 1,5**	50
	при КСВН нагрузки тракта не более 2,0	5
Прямые потери, дБ, не более	**при НКУ***	0,20
	при ΔТ**	0,25
Обратные потери, дБ, не менее	**при НКУ***	23
	при ΔТ**	20
КСВН, не более	**при НКУ***	1,20
	при ΔТ**	1,22

* НКУ: 15°С ... 35°С

** ΔТ: минус 60°С ... 70°С

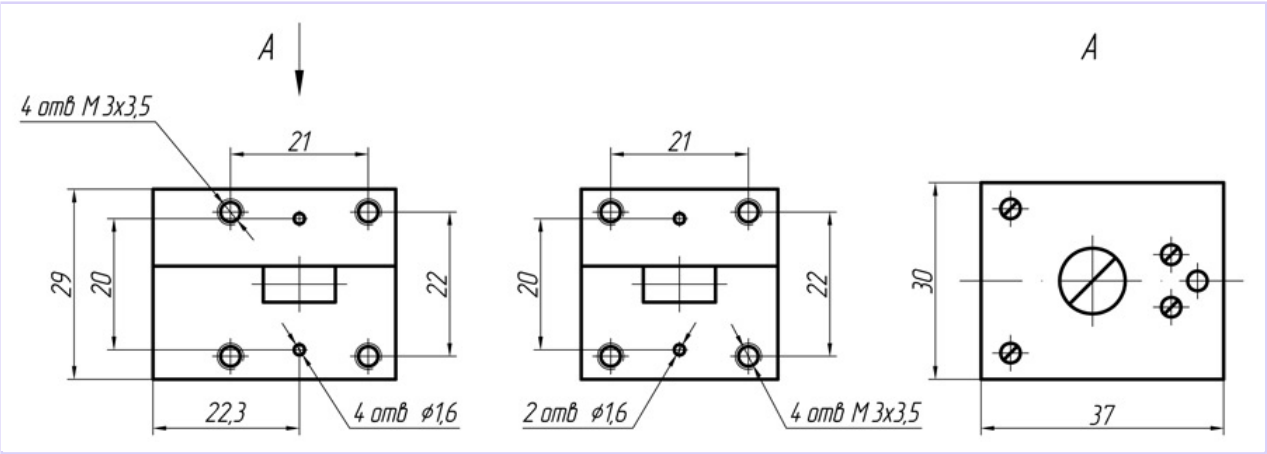

Варианты исполнения

Наименование	Полоса частот, ГГц	Центральная частота ($f_ц$), ГГц	Наименование	Полоса частот, ГГц	Центральная частота ($f_ц$), ГГц
ФВЦН2-37-188	17,5 – 20,0	18,8	**ФВЦН2-37-225**	21,1 – 23,7	22,5
ФВЦН2-37-197	18,4 – 20,9	19,7	**ФВЦН2-37-238**	22,5 – 25,0	23,8
ФВЦН2-37-207	19,4 – 21,9	20,7	**ФВЦН2-37-248**	23,5 – 26,0	24,8
Возможна разработка и изготовление приборов по требуемым характеристикам					

- Возможно изменение допустимой входной мощности и мощности, поглощаемой нагрузкой
- Цена договорная

© АО «НПП «ФАЗА», 1992 – 2018

Акционерное общество «Научно-производственное предприятие «ФАЗА», Россия, 344065, г. Ростов-на-Дону, ул. Белорусская 9/7Г
http://faza-don.ru Телефон: **+7 (863) 252-31-25**; Факс: **+7 (863) 254-09-90** E-mail: **faza4@aaanet.ru**

Диапазон рабочих частот, ГГц		36,5 – 53,3	
Волновод		11×5,5	
Δ*f*, ГГц		3	0,6
Прямые потери при покрытии серебром, дБ, не более	**при НКУ***	0,2	
	при ΔТ**	0,3	
Прямые потери при покрытии никелем, дБ, не более	**при НКУ***	0,3	
	при ΔТ**	0,4	
Обратные потери, дБ, не менее	**при НКУ***	22	25
	при ΔТ**	20	22
КСВН, не более	**при НКУ***	1,20	
	при ΔТ**	1,25	
Мощность входная непрерывная при КСВН нагрузки тракта не более 1,5, Вт, не более		5	
Описание		Малопотерные	

* НКУ: 15°С ... 35°С

** ΔТ: минус 60°С ... 70°С

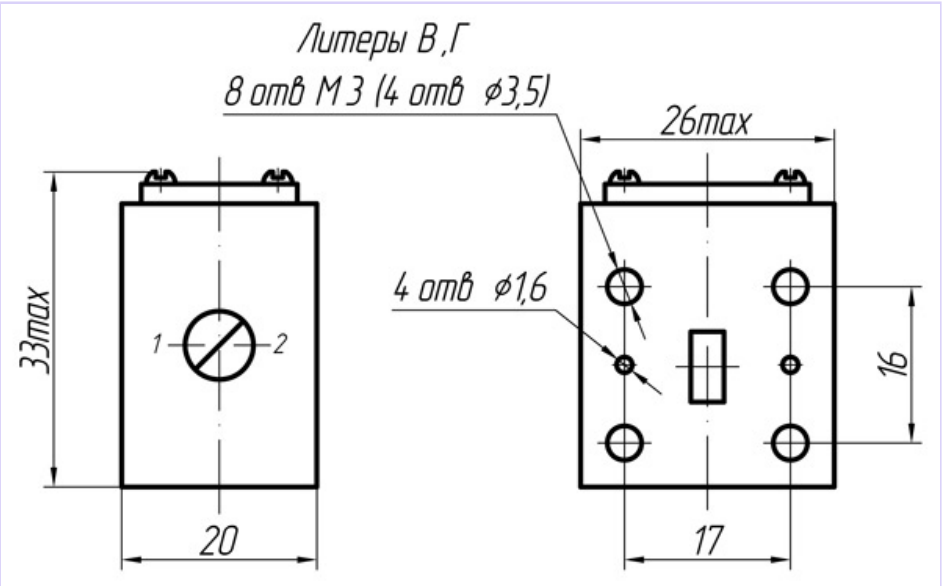

Варианты исполнения

Наименование	Полоса частот, ГГц	Наименование	Полоса частот, ГГц
ФВВН1-38А	36,5 – 39,5	**ФВВН1-38В**	42,5 – 45,5
ФВВН1-38Б	39,5 – 42,5	**ФВВН1-38Г**	45,5 – 48,5
Возможна разработка и изготовление приборов по требуемым характеристикам			

- Возможно изменение допустимой входной мощности и мощности, поглощаемой нагрузкой
- Цена договорная

© АО «НПП «ФАЗА», 1992 – 2018

Акционерное общество «Научно-производственное предприятие «ФАЗА», Россия, 344065, г. Ростов-на-Дону, ул. Белорусская 9/7Г
http://faza-don.ru Телефон: **+7 (863) 252-31-25**; Факс: **+7 (863) 254-09-90** E-mail: **faza4@aaanet.ru**

Диапазон рабочих частот, ГГц		36,5 – 53,3	
Волновод		11×5,5	
Δ*f*, ГГц		3	0,6
Прямые потери при покрытии серебром, дБ, не более	**при НКУ***	0,2	
	при ΔТ**	0,3	
Прямые потери при покрытии никелем, дБ, не более	**при НКУ***	0,3	
	при ΔТ**	0,4	
Обратные потери, дБ, не менее	**при НКУ***	22	25
	при ΔТ**	20	22
КСВН, не более	**при НКУ***	1,20	
	при ΔТ**	1,25	
Мощность входная непрерывная при КСВН нагрузки тракта не более 1,5, Вт, не более		5	
Описание		Малопотерные	

* НКУ: 15°С ... 35°С

** ΔТ: минус 60°С ... 70°С

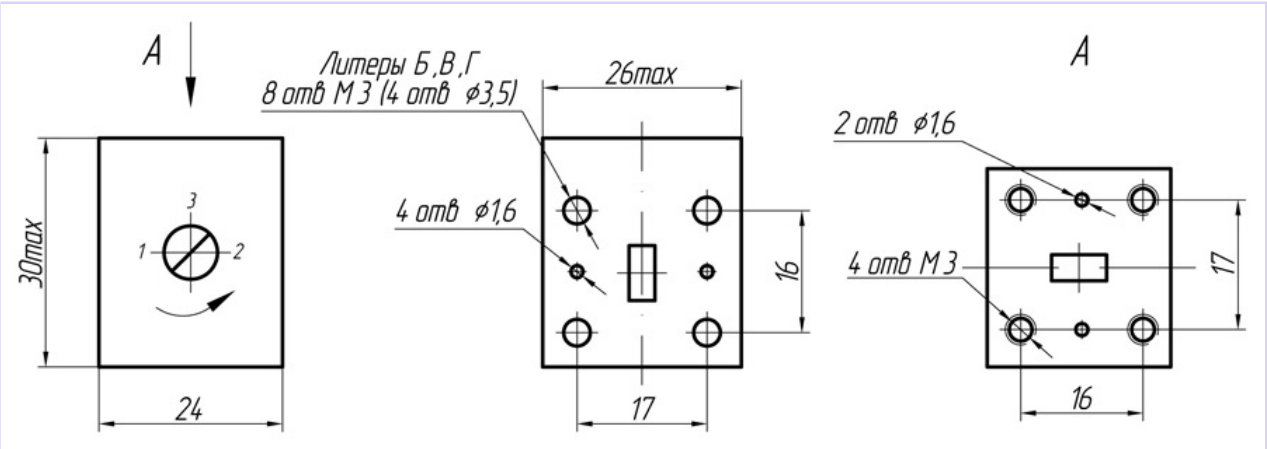

Варианты исполнения

Наименование	Полоса частот, ГГц	Наименование	Полоса частот, ГГц
ФВЦН1-24А	36,5 – 39,5	**ФВЦН1-24В**	42,5 – 45,5
ФВЦН1-24Б	39,5 – 42,5	**ФВЦН1-24Г**	45,5 – 48,5
Возможна разработка и изготовление приборов по требуемым характеристикам			

- Возможно изменение допустимой входной мощности и мощности, поглощаемой нагрузкой
- Цена договорная

© АО «НПП «ФАЗА», 1992 – 2018

Акционерное общество «Научно-производственное предприятие «ФАЗА», Россия, 344065, г. Ростов-на-Дону, ул. Белорусская 9/7Г
http://faza-don.ru Телефон: **+7 (863) 252-31-25**; Факс: **+7 (863) 254-09-90** E-mail: **faza4@aaanet.ru**

Диапазон рабочих частот, ГГц		36,5 – 53,3
Волновод		11×5,5
Δ*f*, ГГц		3
Прямые потери, дБ, не более	**при НКУ***	0,2
	при ΔТ**	0,3
Обратные потери, дБ, не менее	**при НКУ***	22
	при ΔТ**	20
КСВН, не более	**при НКУ***	1,20
	при ΔТ**	1,25
Мощность входная непрерывная при КСВН нагрузки тракта не более 1,5, Вт, не более		5
Описание		Малопотерные

* НКУ: 15°С ... 35°С

** ΔТ: минус 60°С ... 70°С

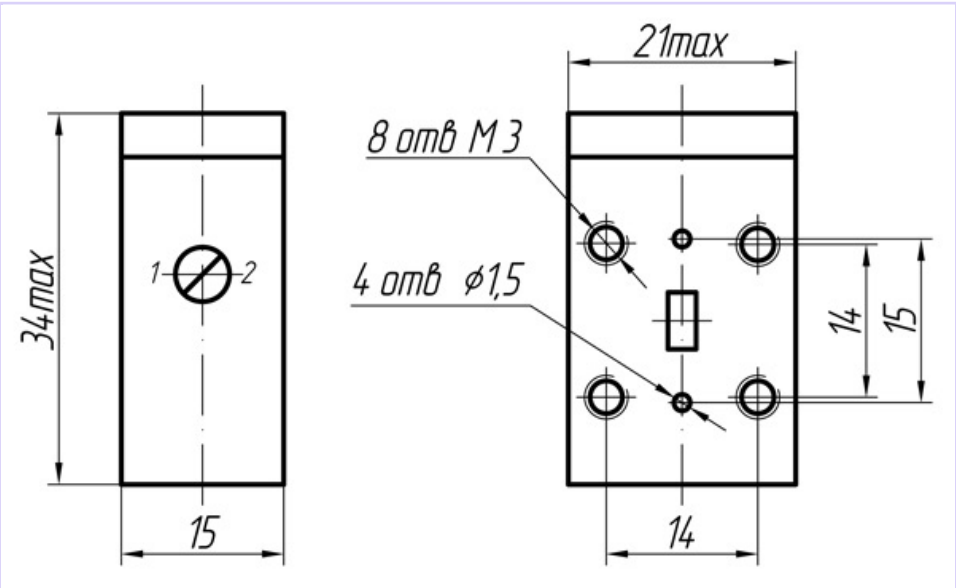

Варианты исполнения

Наименование	Полоса частот, ГГц	Наименование	Полоса частот, ГГц	Наименование	Полоса частот, ГГц
ФВВН1-39А	36,5 – 39,5	**ФВВН1-39В**	42,5 – 45,5	**ФВВН1-39Д**	48,5 – 51,5
ФВВН1-39Б	39,5 – 42,5	**ФВВН1-39Г**	45,5 – 48,5	**ФВВН1-39Е**	50,5 – 53,5
Возможна разработка и изготовление приборов по требуемым характеристикам					

- Возможно изменение допустимой входной мощности и мощности, поглощаемой нагрузкой
- Цена договорная

© АО «НПП «ФАЗА», 1992 – 2018

Акционерное общество «Научно-производственное предприятие «ФАЗА», Россия, 344065, г. Ростов-на-Дону, ул. Белорусская 9/7Г
http://faza-don.ru Телефон: **+7 (863) 252-31-25**; Факс: **+7 (863) 254-09-90** E-mail: **faza4@aaanet.ru**

Диапазон рабочих частот, ГГц		36,5 – 53,3
Волновод		11×5,5
Δ*f*, ГГц		3
Прямые потери, дБ, не более	**при НКУ***	0,2
	при ΔТ**	0,3
Обратные потери, дБ, не менее	**при НКУ***	22
	при ΔТ**	20
КСВН, не более	**при НКУ***	1,20
	при ΔТ**	1,25
Мощность входная непрерывная при КСВН нагрузки тракта не более 1,5, Вт, не более		5
Описание		Малопотерные

* НКУ: 15°С ... 35°С

** ΔТ: минус 60°С ... 70°С

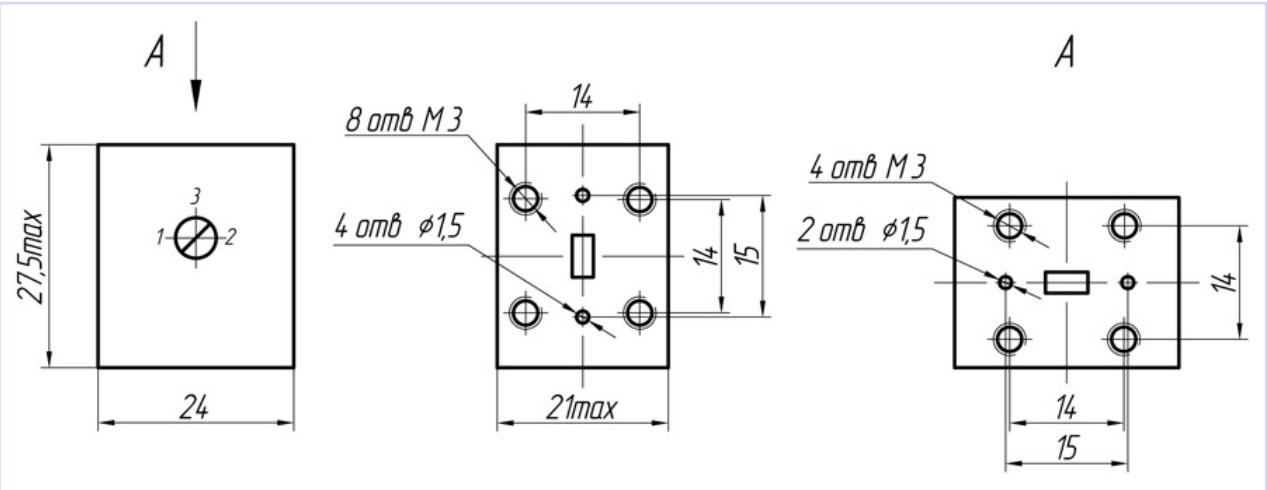

Варианты исполнения

Наименование	Полоса частот, ГГц	Наименование	Полоса частот, ГГц	Наименование	Полоса частот, ГГц
ФВЦН1-25А	36,5 – 39,5	**ФВЦН1-25В**	42,5 – 45,5	**ФВЦН1-25Д**	48,5 – 51,5
ФВЦН1-25Б	39,5 – 42,5	**ФВЦН1-25Г**	45,5 – 48,5	**ФВЦН1-25Е**	50,5 – 53,5
Возможна разработка и изготовление приборов по требуемым характеристикам					

- Возможно изменение допустимой входной мощности и мощности, поглощаемой нагрузкой
- Цена договорная

© АО «НПП «ФАЗА», 1992 – 2018

Акционерное общество «Научно-производственное предприятие «ФАЗА», Россия, 344065, г. Ростов-на-Дону, ул. Белорусская 9/7Г
http://faza-don.ru Телефон: **+7 (863) 252-31-25**; Факс: **+7 (863) 254-09-90** E-mail: **faza4@aaanet.ru**

Диапазон рабочих частот, ГГц		53,5–75,0	
Волновод		3,6×1,8	
Δ*f*, ГГц		3–4	0,6
Прямые потери, дБ, не более	**при НКУ***	0,3–0,4	0,2–0,3
	при ΔТ**	0,3–0,4	
Обратные потери, дБ, не менее	**при НКУ***	22	25
	при ΔТ**	20	22
КСВН, не более	**при НКУ***	1,20–1,30	1,20
	при ΔТ**	1,25–1,35	1,25
Мощность входная непрерывная при КСВН нагрузки тракта не более 1,5, Вт, не более		5	
Описание		Малопотерные	

* НКУ: 15°С ... 35°С

** ΔТ: минус 60°С ... 70°С

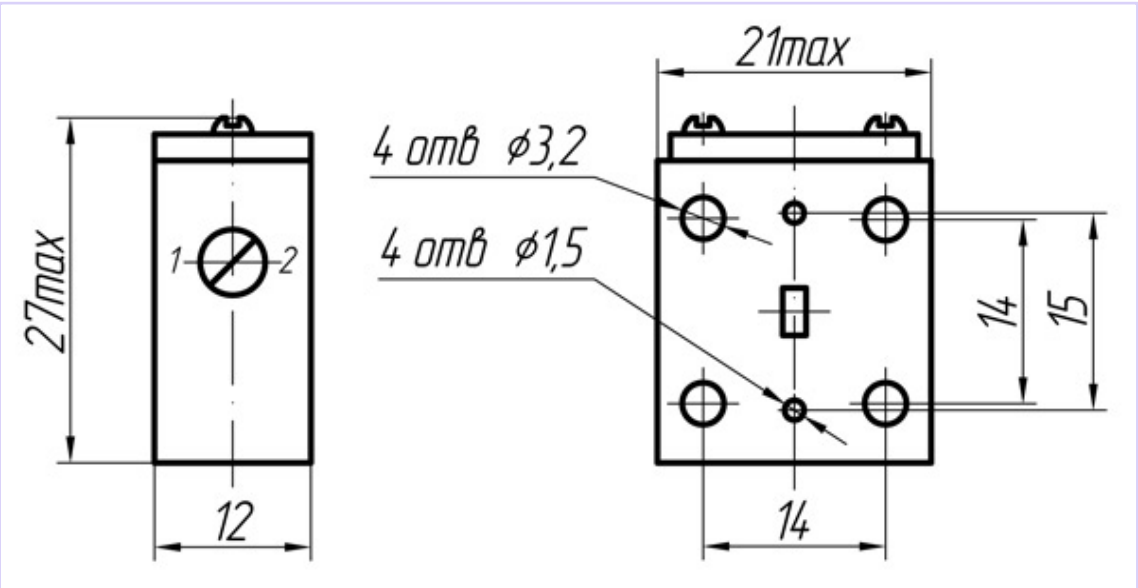

Варианты исполнения

Наименование	Полоса частот, ГГц	Наименование	Полоса частот, ГГц	Наименование	Полоса частот, ГГц
ФВВН1-40А	53,5–57,0	**ФВВН1-40В**	61,0–65,0	**ФВВН1-40Д**	69,0–71,0
ФВВН1-40Б	57,0–61,0	**ФВВН1-40Г**	65,0–69,0	**ФВВН1-40Е**	72,0–75,0
Возможна разработка и изготовление приборов по требуемым характеристикам					

- Возможно изменение допустимой входной мощности и мощности, поглощаемой нагрузкой
- Цена договорная

© АО «НПП «ФАЗА», 1992–2018

Акционерное общество «Научно-производственное предприятие «ФАЗА», Россия, 344065, г. Ростов-на-Дону, ул. Белорусская 9/7Г
http://faza-don.ru Телефон: **+7 (863) 252-31-25**; Факс: **+7 (863) 254-09-90** E-mail: **faza4@aaanet.ru**

Диапазон рабочих частот, ГГц		53,5–75,0	
Волновод		3,6×1,8	
Δ*f*, ГГц		3–4	0,6
Прямые потери, дБ, не более	**при НКУ***	0,3–0,4	0,2–0,3
	при ΔТ**	0,3–0,4	
Обратные потери, дБ, не менее	**при НКУ***	22	25
	при ΔТ**	20	22
КСВН, не более	**при НКУ***	1,20–1,30	1,20
	при ΔТ**	1,25–1,35	1,25
Мощность входная непрерывная при КСВН нагрузки тракта не более 1,5, Вт, не более		5	
Описание		Малопотерные	

* НКУ: 15°С ... 35°С

** ΔТ: минус 60°С ... 70°С

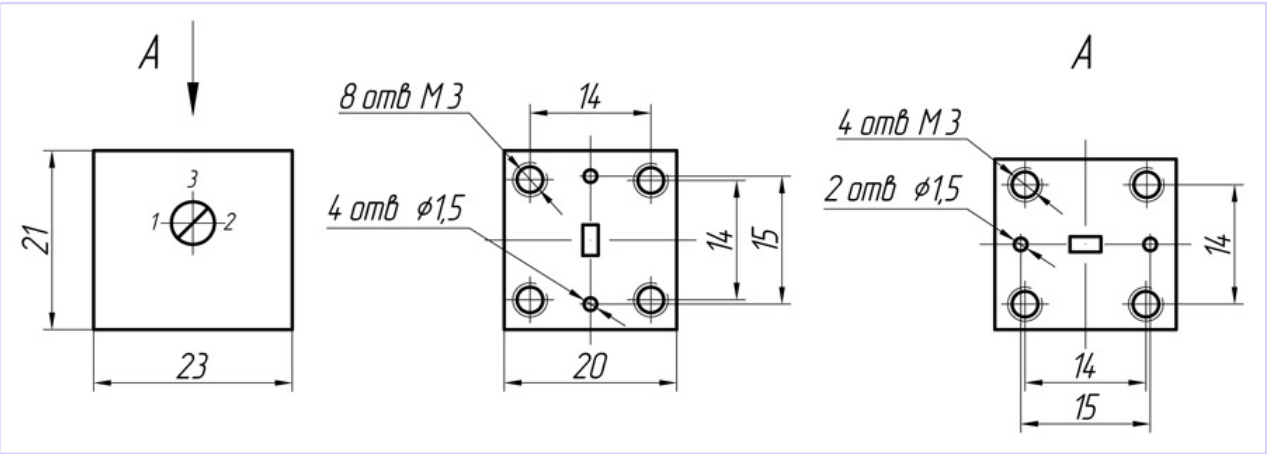

Варианты исполнения

Наименование	Полоса частот, ГГц	Наименование	Полоса частот, ГГц	Наименование	Полоса частот, ГГц
ФВЦН1-40А	53,5–57,0	**ФВЦН1-40В**	61,0–65,0	**ФВЦН1-40Д**	69,0–71,0
ФВЦН1-40Б	57,0–61,0	**ФВЦН1-40Г**	65,0–69,0	**ФВЦН1-40Е**	72,0–75,0
Возможна разработка и изготовление приборов по требуемым характеристикам					

- Возможно изменение допустимой входной мощности и мощности, поглощаемой нагрузкой
- Цена договорная

© АО «НПП «ФАЗА», 1992–2018

Акционерное общество «Научно-производственное предприятие «ФАЗА», Россия, 344065, г. Ростов-на-Дону, ул. Белорусская 9/7Г
http://faza-don.ru Телефон: **+7 (863) 252-31-25**; Факс: **+7 (863) 254-09-90** E-mail: **faza4@aaanet.ru**

Диапазон рабочих частот, ГГц		84,75–99,25
Волновод		2,4×1,2
Мощность входная непрерывная при КСВН нагрузки тракта не более 2,0, Вт, не более		3
Мощность входная импульсная при КСВН нагрузки тракта не более 2,0, Вт, не более		20
Прямые потери, дБ, не более	**при НКУ***	0,7
	при ΔТ**	0,7
Обратные потери, дБ, не менее	**при НКУ***	20
	при ΔТ**	18
КСВН, не более	**при НКУ***	1,25
	при ΔТ**	1,30
Описание		Малогабаритный

* НКУ: 15°С ... 35°С

** ΔТ: минус 60°С ... 85°С

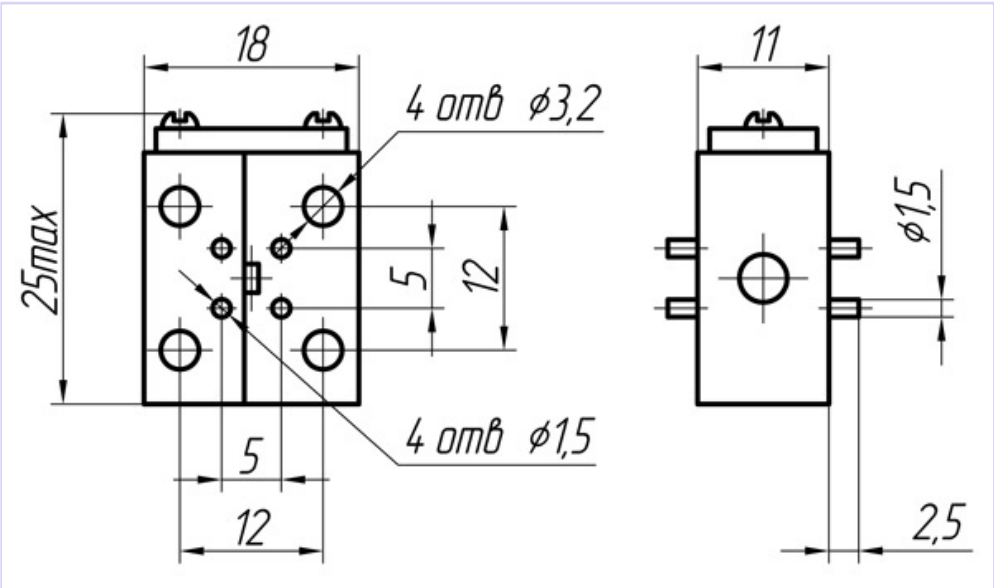

Варианты исполнения

Наименование	Полоса частот, ГГц		Наименование	Полоса частот, ГГц	
	при НКУ*	при ΔТ**		при НКУ*	при ΔТ**
ФВВН1-25	84,75–87,25	85–87	**ФВВН1-25Г**	92,75–95,25	93–95
ФВВН1-25А	86,75–89,25	87–89	**ФВВН1-25Д**	94,75–97,25	95–97
ФВВН1-25Б	88,75–91,25	89–91	**ФВВН1-25Е**	96,75–99,25	97–99
ФВВН1-25В	90,75–93,25	91–93			
Возможна разработка и изготовление приборов по требуемым характеристикам					

* НКУ: 15°С ... 35°С

** ΔТ: минус 60°С ... 85°С

- Возможно изменение допустимой входной мощности и мощности, поглощаемой нагрузкой

© АО «НПП «ФАЗА», 1992–2018

Акционерное общество «Научно-производственное предприятие «ФАЗА», Россия, 344065, г. Ростов-на-Дону, ул. Белорусская 9/7Г
http://faza-don.ru Телефон: **+7 (863) 252-31-25**; Факс: **+7 (863) 254-09-90** E-mail: **faza4@aaanet.ru**

- Цена договорная

© АО «НПП «ФАЗА», 1992—2018

Акционерное общество «Научно-производственное предприятие «ФАЗА», Россия, 344065, г. Ростов-на-Дону, ул. Белорусская 9/7Г
http://faza-don.ru Телефон: **+7 (863) 252-31-25**; Факс: **+7 (863) 254-09-90** E-mail: **faza4@aaanet.ru**