- малый фазовый и амплитудный разбаланс
- высокая изоляция

Электрические параметры

Наименование	Полоса частот, ГГц	Мощность входная средняя, Вт, не более*	Амплитудный разбаланс, дБ, не более	Фазовый разбаланс, °, не более	Вносимые потери, дБ, не более	Изоляция, дБ, не менее	КСВН, не более
ДМ2-052-37.57	0,5–2,0	5	0,2	4	0,5	20	1,30
ДМ2-28-37.28	2–8	2	0,4	4	0,3	19	1,30
ДМ2-218-37.43	2–18	1	0,6	8	1,0	17	1,50
ДМ2-618-37.26	6–18	2	0,4	6	0,5	17	1,50
ДМ2-818-37.104	8–18	1	0,4	4	0,5	20	1,40
ДМ2-0518-37.115	0,5–18	1	0,8	10	1,6	16	1,70
Возможна разработка и изготовление приборов по требуемым характеристикам							

* При КСВН нагрузок на выходах не более 2.0

Присоединительные размеры

Присоединительные размеры по ГОСТ 13317-89

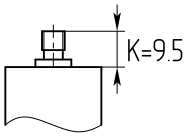

Тип IX Вариант 1 Розетка
Тип IX Вариант 2 Розетка (SMA)

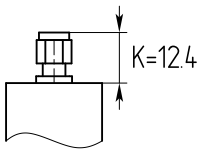

Тип IX Вариант 1 Вилка
Тип IX Вариант 2 Вилка (SMA)

Габаритные размеры

Наименование	Рисунок №	A, мм	B, мм	C, мм	D, мм	E, мм	H, мм
ДМ2-052-37.57	1	25,4	71,2	21,4	12,7	45,8	10,0
ДМ2-28-37.28	2	25,4	57,2	21,4	12,7	31,2	10,5
ДМ2-218-37.43	3	21,6	38,1	16,4	11,4	–	11,5
ДМ2-618-37.26	2	25,4	35,0	21,4	12,7	14,6	10,5
ДМ2-818-37.104	4	14,0	20,0	9,0	5,0	9,0	11,5
ДМ2-0518-37.115	3	26,0	152,0	20,0	13,0	–	13,5

© АО «НПП «ФАЗА», 1992–2018

Акционерное общество «Научно-производственное предприятие «ФАЗА», Россия, 344065, г. Ростов-на-Дону, ул. Белорусская 9/7Г
http://faza-don.ru Телефон: **+7 (863) 252-31-25**; Факс: **+7 (863) 254-09-90** E-mail: **faza4@aaanet.ru**

Рисунок 1

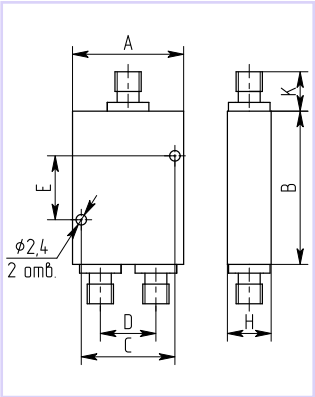

Рисунок 2

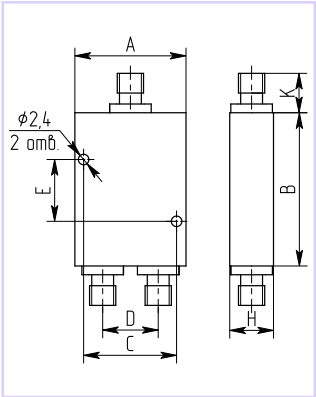

Рисунок 3

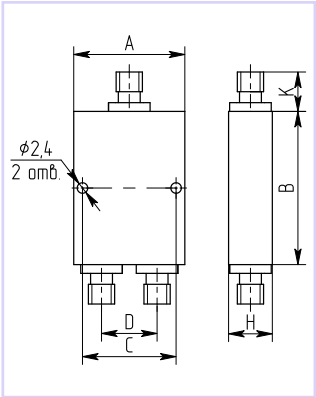

Рисунок 4

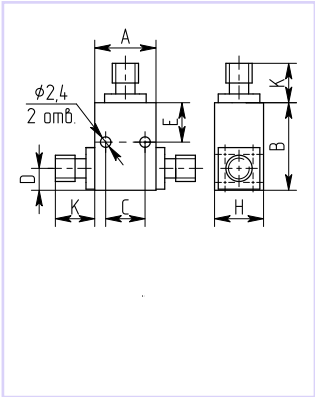

© АО «НПП «ФАЗА», 1992—2018

Акционерное общество «Научно-производственное предприятие «ФАЗА», Россия, 344065, г. Ростов-на-Дону, ул. Белорусская 9/7Г
http://faza-don.ru Телефон: **+7 (863) 252-31-25**; Факс: **+7 (863) 254-09-90** E-mail: **faza4@aaanet.ru**

- малый фазовый и амплитудный разбаланс
- высокая изоляция

Электрические параметры

Наименование	Полоса частот, ГГц	Мощность входная средняя, Вт, не более*	Амплитудный разбаланс, дБ, не более	Фазовый разбаланс, °, не более	Вносимые потери, дБ, не более	Изоляция, дБ, не менее	КСВН, не более
ДМ3-28-37.101	2–8	1	0,4	10	0,5	19	1,40
ДМ3-28-37.103	2–8	1	0,4	10	0,5	19	1,40
ДМ3-818-37.106	8–18	1	0,6	20	0,8	20	1,50
Возможна разработка и изготовление приборов по требуемым характеристикам							

* При КСВН нагрузок на выходах не более 2.0

Присоединительные размеры

Присоединительные размеры по ГОСТ 13317-89

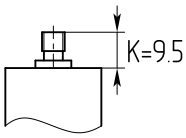

Тип IX Вариант 1 Розетка
Тип IX Вариант 2 Розетка (SMA)

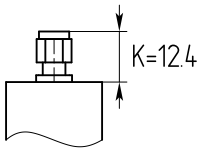

Тип IX Вариант 1 Вилка
Тип IX Вариант 2 Вилка (SMA)

Габаритные размеры

Наименование	Рисунок №	A, мм	B, мм	C, мм	D, мм	E, мм	F, мм	H, мм
ДМ3-28-37.101	1	32,0	64,0	27,0	10,5	42,0	9,0	11,5
ДМ3-28-37.103	2	25,0	57,0	20,0	8,0	34,0	9,0	11,5
ДМ3-818-37.106	3	25,0	30,0	20,0	8,0	–	–	11,5

Рисунок 1

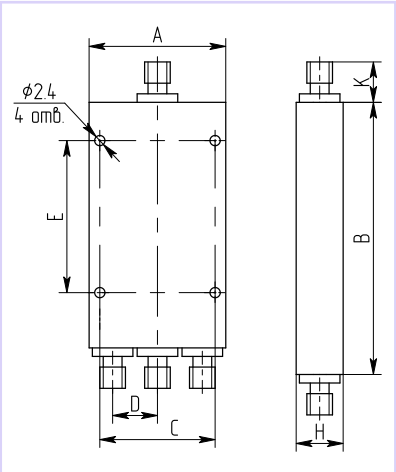

Рисунок 2

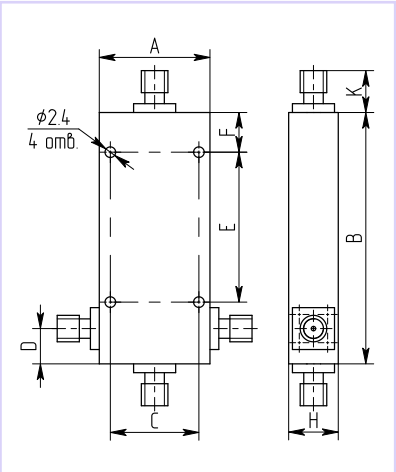

Рисунок 3

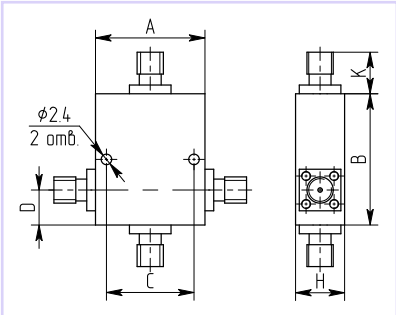

© АО «НПП «ФАЗА», 1992–2018

Акционерное общество «Научно-производственное предприятие «ФАЗА», Россия, 344065, г. Ростов-на-Дону, ул. Белорусская 9/7Г
http://faza-don.ru Телефон: **+7 (863) 252-31-25**; Факс: **+7 (863) 254-09-90** E-mail: **faza4@aaanet.ru**

- малый фазовый и амплитудный разбаланс
- высокая изоляция

Электрические параметры

Наименование	Полоса частот, ГГц	Мощность входная средняя, Вт, не более*	Амплитудный разбаланс, дБ, не более	Фазовый разбаланс, °, не более	Вносимые потери, дБ, не более	Изоляция, дБ, не менее	КСВН, не более
ДМ4-052-37.22	0,5–2,0	10	0,4	8	1,0	20	1,40
ДМ4-1635-37.110	1,58–1,68	300	1,0	6	0,4	25	1,25
ДМ4-2675-37.110	2,66–2,69	300	1,0	6	0,5	22	1,25
ДМ4-28-37.29	2,0–8,0	4	0,6	8	0,7	19	1,60
ДМ4-218-37.42	2,0–18,0	2	0,6	12	1,5	15	1,60
ДМ4-618-37.25	6,0–18,0	4	0,6	8	0,8	16	1,70
Возможна разработка и изготовление приборов по требуемым характеристикам							

* При КСВН нагрузок на выходах не более 2.0

Присоединительные размеры

Присоединительные размеры по ГОСТ 13317-89

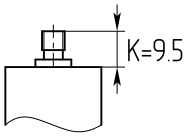

Тип IX Вариант 1 Розетка
Тип IX Вариант 2 Розетка (SMA)

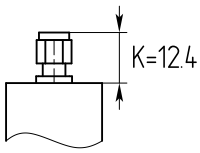

Тип IX Вариант 1 Вилка
Тип IX Вариант 2 Вилка (SMA)

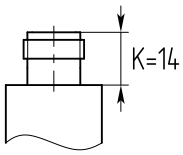

Тип III Вариант 1 Розетка
Тип III Вариант 3 Розетка (N)

Габаритные размеры

Наименование	Рисунок №	A, мм	B, мм	C, мм	D, мм	E, мм	H, мм	Присоед. размеры
ДМ4-052-37.22	1	50,8	74,2	46,8	12,7	42,2	11,5	Тип IX
ДМ4-1635-37.110	2	110,0	54,0	104,0	26,0	12,0	20,0	Тип III
ДМ4-2675-37.110	2	110,0	54,0	104,0	26,0	12,0	20,0	Тип III
ДМ4-28-37.29	1	50,8	101,6	46,8	12,7	69,6	10,0	Тип IX
ДМ4-218-37.42	1	40,6	73,7	35,6	10,2	54,6	11,5	Тип IX
ДМ4-618-37.25	1	50,8	50,8	46,8	12,7	18,8	10,0	Тип IX

© АО «НПП «ФАЗА», 1992–2018

Акционерное общество «Научно-производственное предприятие «ФАЗА», Россия, 344065, г. Ростов-на-Дону, ул. Белорусская 9/7Г
http://faza-don.ru Телефон: **+7 (863) 252-31-25**; Факс: **+7 (863) 254-09-90** E-mail: **faza4@aaanet.ru**

Рисунок 1

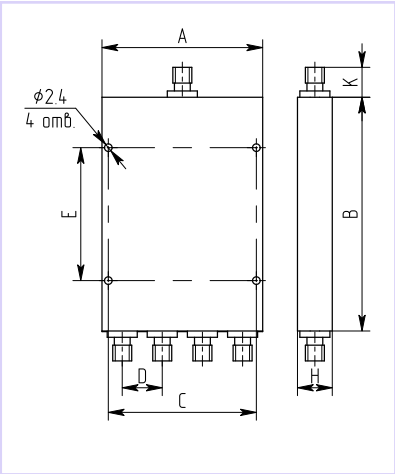

Рисунок 2

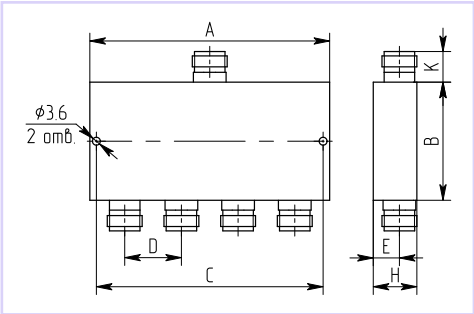

© АО «НПП «ФАЗА», 1992—2018

Акционерное общество «Научно-производственное предприятие «ФАЗА», Россия, 344065, г. Ростов-на-Дону, ул. Белорусская 9/7Г
http://faza-don.ru Телефон: **+7 (863) 252-31-25**; Факс: **+7 (863) 254-09-90** E-mail: **faza4@aaanet.ru**

- малый фазовый и амплитудный разбаланс
- высокая изоляция

Электрические параметры

Наименование	Полоса частот, ГГц	Мощность входная средняя, Вт, не более*	Амплитудный разбаланс, дБ, не более	Фазовый разбаланс, °, не более	Вносимые потери, дБ, не более	Изоляция, дБ, не менее	КСВН, не более
ДМ8-052-37.24	0,5–2,0	10	0,6	16	1,4	20	1,50
ДМ8-28-37.30	2,0–8,0	10	0,8	16	1,5	16	1,70
ДМ8-618-37.53	6,0–18,0	8	0,8	20	2,0	14	1,80
Возможна разработка и изготовление приборов по требуемым характеристикам							

* При КСВН нагрузок на выходах не более 2.0

Присоединительные размеры

Присоединительные размеры по ГОСТ 13317-89

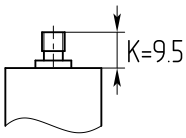

Тип IX Вариант 1 Розетка
Тип IX Вариант 2 Розетка (SMA)

Габаритные размеры

Наименование	Рисунок №	A, мм	B, мм	C, мм	D, мм	E, мм	F, мм	H, мм
ДМ8-052-37.24	1	101,6	127,5	96,6	12,7	42,2	16,0	13,5
ДМ8-28-37.30	1	101,6	50,8	97,6	12,7	25,4	12,7	10,0
ДМ8-618-37.53	1	101,6	50,8	97,6	12,7	25,4	12,7	10,0

Рисунок 1

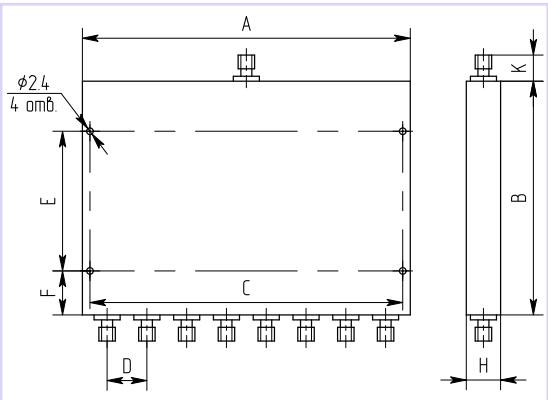

© АО «НПП «ФАЗА», 1992–2018

Акционерное общество «Научно-производственное предприятие «ФАЗА», Россия, 344065, г. Ростов-на-Дону, ул. Белорусская 9/7Г
http://faza-don.ru Телефон: **+7 (863) 252-31-25**; Факс: **+7 (863) 254-09-90** E-mail: **faza4@aaanet.ru**

- малый фазовый и амплитудный разбаланс
- высокая изоляция

Электрические параметры

Наименование	Полоса частот, ГГц	Мощность входная средняя, Вт, не более*	Неравномерность АЧХ, ± дБ	Амплитудный разбаланс, дБ, не более	Вносимые потери, дБ, не более	Изоляция, дБ, не менее	КСВН, не более
ДМФ2-1516-37.107	15—16	1,2	0,30	0,5	3,9	35	1,40
ДМФ3-1516-37.112	15—16	1,2	0,40	0,5	6,5	35	1,40
ДМФ5-1516-37.76	15—16	1,2	0,50	1,0	9,5	35	1,40
Возможна разработка и изготовление приборов по требуемым характеристикам							

* При КСВН нагрузок на выходах не более 2.0

Присоединительные размеры

Присоединительные размеры по ГОСТ 13317-89

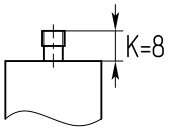

Тип IX Вариант 1 Розетка
Тип IX Вариант 2 Розетка (SMA)

Габаритные размеры

Наименование	Рисунок №	A, мм	B, мм	C, мм	D, мм	E, мм	F, мм	G, мм	H, мм	L, мм
ДМФ2-1516-37.107	1	38,5	41,0	54,5	13,0	10,0	8,7	16,5	17,0	68,5
ДМФ3-1516-37.112	2	51,5	44,0	67,5	13,0	–	8,7	23,0	17,0	81,5
ДМФ5-1516-37.76	3	85,0	35,0	105,0	13,0	3,0	8,7	–	17,0	115,0

© АО «НПП «ФАЗА», 1992—2018

Акционерное общество «Научно-производственное предприятие «ФАЗА», Россия, 344065, г. Ростов-на-Дону, ул. Белорусская 9/7Г
http://faza-don.ru Телефон: **+7 (863) 252-31-25**; Факс: **+7 (863) 254-09-90** E-mail: **faza4@aaanet.ru**

Рисунок 1

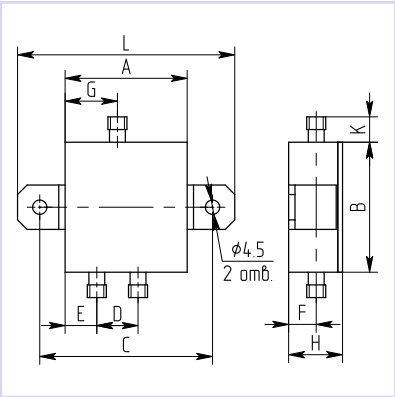

Рисунок 2

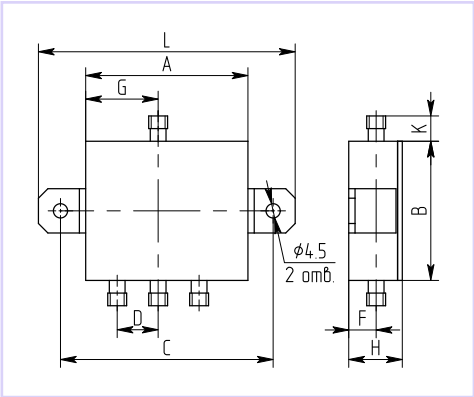

Рисунок 3

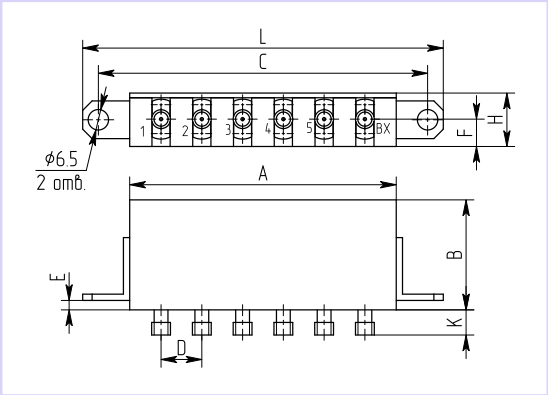

© АО «НПП «ФАЗА», 1992—2018

Акционерное общество «Научно-производственное предприятие «ФАЗА», Россия, 344065, г. Ростов-на-Дону, ул. Белорусская 9/7Г
http://faza-don.ru Телефон: **+7 (863) 252-31-25**; Факс: **+7 (863) 254-09-90** E-mail: **faza4@aaanet.ru**

- высокая направленность
- низкие вносимые потери
- плоская частотная характеристика

Электрические параметры

Наименование	Полоса частот, ГГц	Переходное ослабление, дБ	Неравномерность переходного ослабления, ± дБ, не более	Направленность, дБ, не менее	Вносимые потери, дБ, не более	КСВН, не более
НО6-052-31.201	0,5–2,0	6±1	0,40	18	0,30	1,15
НО10-052-31.201	0,5–2,0	10±1	0,40	18	0,30	1,15
НО20-052-31.201	0,5–2,0	20±1	0,40	20	0,30	1,15
НО16-118-31.206	1,0–18,0	16±1	0,50	14	0,90	1,50
НО10-14-31.206	1,0–4,0	10±1	0,50	20	1,00	1,20
НО20-14-31.206	1,0–4,0	20±1	0,50	20	0,50	1,20
НО6-28-31.197	2,0–8,0	6±1	0,40	18	0,40	1,25
НО10-28-31.197	2,0–8,0	10±1	0,30	18	0,35	1,25
НО20-28-31.197	2,0–8,0	20±1	0,30	20	0,35	1,25
НО6-618-31.199	6,0–18,0	6±1	0,40	15	0,70	1,40
НО10-618-31.199	6,0–18,0	10±1	0,40	16	0,60	1,40
НО20-618-31.199	6,0–18,0	20±1	0,40	15	0,60	1,40
НО10-412-31.185	4,0–12,4	10±1	0,45	18	0,50	1,25
НО10-618-31.185	6,0–18,0	10±1	0,60	14	0,55	1,45
НО20-618-31.185	6,0–18,0	20±1	0,60	14	0,55	1,45
НО10-3442-31.185	3,4–4,2	10±1	0,20	22	0,20	1,25
НО30-3442-31.185	3,4–4,2	30±1	0,20	20	0,20	1,25
Возможна разработка и изготовление приборов по требуемым характеристикам						

Присоединительные размеры

Присоединительные размеры по ГОСТ 13317-89

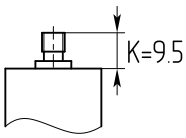

Тип IX Вариант 1 Розетка
Тип IX Вариант 2 Розетка (SMA)

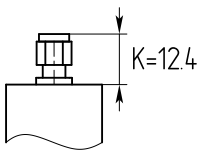

Тип IX Вариант 1 Вилка
Тип IX Вариант 2 Вилка (SMA)

© АО «НПП «ФАЗА», 1992–2018

Акционерное общество «Научно-производственное предприятие «ФАЗА», Россия, 344065, г. Ростов-на-Дону, ул. Белорусская 9/7Г
http://faza-don.ru Телефон: **+7 (863) 252-31-25**; Факс: **+7 (863) 254-09-90** E-mail: **faza4@aaanet.ru**

Габаритные размеры

Наименование	Рисунок №	A, мм	B, мм	C, мм	D, мм	F, мм	G, мм	H, мм	ød, мм
НО6-052-31.201	1	125,0	15,2	89,0	112,3	2,5	7,0	12,5	2,4
НО10-052-31.201	1	125,0	15,2	89,0	112,3	2,5	7,0	12,5	2,4
НО20-052-31.201	1	125,0	15,2	89,0	112,3	2,5	7,0	12,5	2,4
НО16-118-31.206	1	89,0	18,5	46,0	75,2	3,0	7,3	13,5	2,4
НО10-14-31.206	1	89,0	18,5	46,0	75,2	3,0	7,3	13,5	2,4
НО20-14-31.206	1	89,0	18,5	46,0	75,2	3,0	7,3	13,5	2,4
НО6-28-31.197	1	50,5	16,0	22,1	36,6	2,4	7,1	11,5	3,4
НО10-28-31.197	1	50,5	16,0	22,1	36,6	2,4	7,1	11,5	3,4
НО20-28-31.197	1	50,5	16,0	22,1	36,6	2,4	7,1	11,5	3,4
НО6-618-31.199	2	29,5	14,5	12,7	36,5	2,4	6,35	10,0	2,6
НО10-618-31.199	2	29,5	14,5	12,7	36,5	2,4	6,35	10,0	2,6
НО20-618-31.199	2	29,5	14,5	12,7	36,5	2,4	6,35	10,0	2,6
НО10-412-31.185	1	25,4	12,7	15,4	15,2	1,9	5,5	10,0	2,6
НО10-618-31.185	1	25,4	12,7	15,4	15,2	1,9	5,5	10,0	2,6
НО20-618-31.185	1	25,4	12,7	15,4	15,2	1,9	5,5	10,0	2,6
НО10-3442-31.185	1	25,4	12,7	15,4	15,2	1,9	5,5	10,0	2,6
НО30-3442-31.185	1	25,4	12,7	15,4	15,2	1,9	5,5	10,0	2,6

Рисунок 1

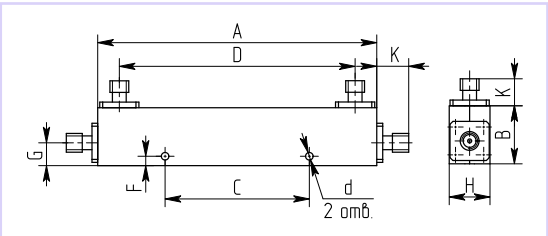

Рисунок 2

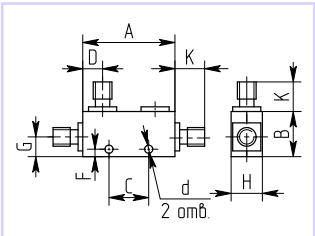

© АО «НПП «ФАЗА», 1992 – 2018

Акционерное общество «Научно-производственное предприятие «ФАЗА», Россия, 344065, г. Ростов-на-Дону, ул. Белорусская 9/7Г
http://faza-don.ru Телефон: **+7 (863) 252-31-25**; Факс: **+7 (863) 254-09-90** E-mail: **faza4@aaanet.ru**

- высокая направленность
- низкие вносимые потери

Электрические параметры

Наименование	Полоса частот, ГГц	Мощность входная средняя, Вт, не более*	Переходное ослабление, дБ	Неравномерность переходного ослабления, ± дБ, не более	Направленность, дБ, не менее	Вносимые потери, дБ, не более	КСВН, не более
НО20-24-31.244	2,0–4,0	150	20±1	0,75	20	0,50	1,30
НО30-24-31.244	2,0–4,0	200	30±2	0,75	20	0,50	1,30
НО20-812-31.244	8,0–12,0	100	20±1	0,75	15	0,70	1,50
НО30-812-31.244	8,0–12,0	100	30±2	0,75	15	0,70	1,50
НО40-48-31.254	4,0–8,0	200	40±1	0,60	16	0,50	1,30
НО40-1418-31.253	14,0–18,0	100	40±1	0,50	15	0,70	1,50
Возможна разработка и изготовление приборов по требуемым характеристикам							

* При КСВН нагрузок на выходах не более 2.0

Присоединительные размеры

Присоединительные размеры по ГОСТ 13317-89

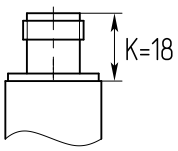

Тип III Вариант 1 Розетка
Тип III Вариант 3 Розетка (N)

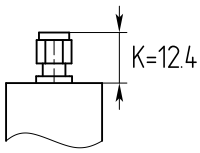

Тип IX Вариант 1 Вилка
Тип IX Вариант 2 Вилка (SMA)

Габаритные размеры

Наименование	Рисунок №	A, мм	B, мм	C, мм	D, мм	F, мм	G, мм	H, мм	ød, мм
НО20-24-31.244	1	39,0	35,0	21,0	13,0	6,0	13,0	26,5	4,5
НО30-24-31.244	1	39,0	35,0	21,0	13,0	6,0	13,0	26,5	4,5
НО20-812-31.244	1	39,0	35,0	21,0	13,0	6,0	13,0	26,5	4,5
НО30-812-31.244	1	39,0	35,0	21,0	13,0	6,0	13,0	26,5	4,5
НО40-48-31.254	2	39,0	35,0	21,0	13,0	6,0	13,0	26,5	4,5
НО40-1418-31.253	3	25,4	25,4	15,4	6,35	5,0	–	14,0	3,2

© АО «НПП «ФАЗА», 1992–2018

Акционерное общество «Научно-производственное предприятие «ФАЗА», Россия, 344065, г. Ростов-на-Дону, ул. Белорусская 9/7Г
http://faza-don.ru Телефон: **+7 (863) 252-31-25**; Факс: **+7 (863) 254-09-90** E-mail: **faza4@aaanet.ru**

Рисунок 1

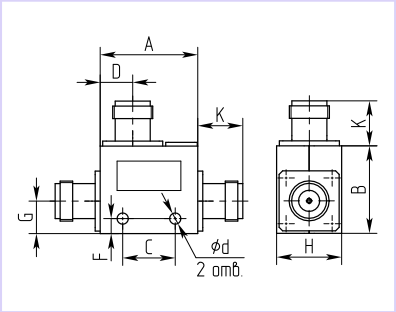

Рисунок 2

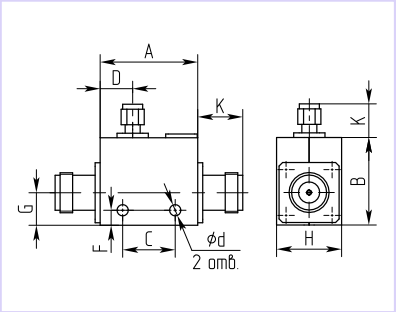

Рисунок 3

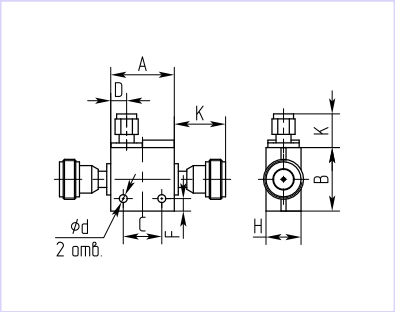

© АО «НПП «ФАЗА», 1992—2018

Акционерное общество «Научно-производственное предприятие «ФАЗА», Россия, 344065, г. Ростов-на-Дону, ул. Белорусская 9/7Г
http://faza-don.ru Телефон: **+7 (863) 252-31-25**; Факс: **+7 (863) 254-09-90** E-mail: **faza4@aaanet.ru**

- низкий КСВН
- малый фазовый и амплитудный разбаланс
- высокая изоляция

Электрические параметры

Наименование	Полоса частот, ГГц	Амплитудный разбаланс, ± дБ	Фазовый разбаланс, ± °	Вносимые потери, дБ, не более	Изоляция, дБ, не менее	КСВН, не более
ГО90-0105-31.234	0,1–0,5	0,6	3	0,5	20	1,20
ГО90-0105-31.245*	0,1–0,5	0,6	3	0,5	20	1,20
ГО90-011-31.238	0,1–1,0	0,85	6	1,0	20	1,25
ГО90-22545-31.223	0,225–0,450	0,5	2	0,4	20	1,15
ГО90-051-31.235	0,5–1,0	0,5	2	0,3	20	1,20
ГО90-0525-31.260*	0,5–2,5	0,65	5	0,6	18	1,30
ГО90-12-31.225	1–2	0,5	2	0,3	20	1,20
ГО90-12-31.242**	1–2	0,5	2	0,5	25	1,20
ГО90-12-31.246	1–2	0,5	2	0,3	20	1,20
ГО90-224-31.247*	2,0–2,4	0,2	2	0,3	27	1,15
ГО90-24-31.229	2–4	0,5	2	0,3	20	1,25
ГО90-26-31.237	2–6	0,5	2	0,5	19	1,25
ГО90-35-31.237	3–5	0,2	2	0,5	22	1,20
ГО90-26-31.256	2–6	0,5	2	0,5	19	1,25
ГО90-35-31.256	3–5	0,2	2	0,5	22	1,20
ГО90-48-31.239	4–8	0,5	3	0,7	20	1,30
ГО90-28-31.243	2–8	0,8	4	0,9	20	1,25
Возможна разработка и изготовление приборов по требуемым характеристикам						

* Средняя входная мощность 150 Вт

** С внутренней нагрузкой

Присоединительные размеры

Присоединительные размеры по ГОСТ 13317-89

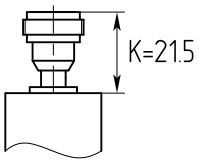

Тип III Вариант 1 Розетка
Тип III Вариант 3 Розетка (N)

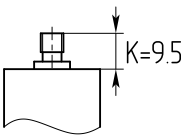

Тип IX Вариант 1 Розетка
Тип IX Вариант 2 Розетка (SMA)

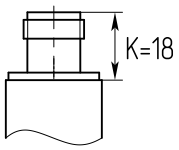

Тип III Вариант 1 Розетка
Тип III Вариант 3 Розетка (N)

© АО «НПП «ФАЗА», 1992–2018

Акционерное общество «Научно-производственное предприятие «ФАЗА», Россия, 344065, г. Ростов-на-Дону, ул. Белорусская 9/7Г
http://faza-don.ru Телефон: **+7 (863) 252-31-25**; Факс: **+7 (863) 254-09-90** E-mail: **faza4@aaanet.ru**

Габаритные размеры

Наименование	Рисунок №	A, мм	B, мм	C, мм	D, мм	E, мм	F, мм	G, мм	H, мм	ød, мм	Присоед. размеры
ГО90-0105-31.234	4	129,0	63,5	107	116	–	5,1	–	15,5	4	Тип IX
ГО90-0105-31.245	4	143,0	63,5	133	116	–	31,25	–	26,5	4	Тип III
ГО90-011-31.238	1	106,0	100,0	–	91,0	–	–	–	14,2	–	Тип IX
ГО90-22545-31.223	1	62,0	22,0	–	48,4	–	–	–	11,5	–	Тип IX
ГО90-051-31.235	1	37,0	12,6	–	26,5	–	–	–	11,5	–	Тип IX
ГО90-0525-31.260	2	99,0	56,5	91,0	50,8	–	48,5	–	26,5	3,8	Тип III
ГО90-12-31.225	4	39,0	12,7	14,0	26,7	–	–	–	10,2	3,1	Тип IX
ГО90-12-31.242	3	38,0	45,0	33,0	13,5	24,0	9,0	5,5	11,5	–	Тип IX
ГО90-12-31.246	5	42,0	25,0	–	29,0	–	–	8,6	15,5	–	Тип III
ГО90-224-31.247	1	35,0	15,0	–	20,0	–	–	–	11,5	–	Тип IX
ГО90-24-31.229	1	30,5	10,2	–	15,8	–	–	–	11,5	–	Тип IX
ГО90-26-31.237	1	48,0	13,8	–	35,8	–	–	–	11,5	–	Тип IX
ГО90-35-31.237	1	48,0	13,8	–	35,8	–	–	–	11,5	–	Тип IX
ГО90-26-31.256	6	50,0	13,8	–	35,8	–	–	–	13,5	–	Тип III
ГО90-35-31.256	6	50,0	13,8	–	35,8	–	–	–	13,5	–	Тип III
ГО90-48-31.239	1	32,2	15,0	–	20,0	–	–	–	11,5	–	Тип IX
ГО90-28-31.243	2	61,0	17,0	34	50,0	–	12	–	11,5	2,4	Тип IX

Рисунок 1

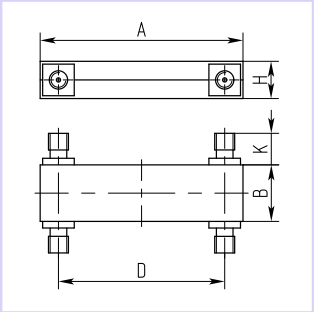

Рисунок 2

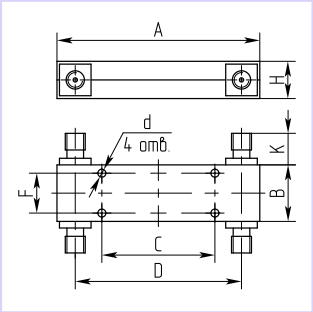

Рисунок 3

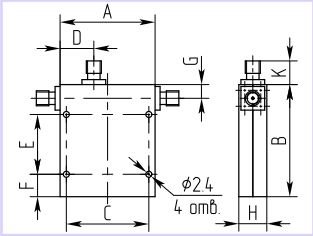

Рисунок 4

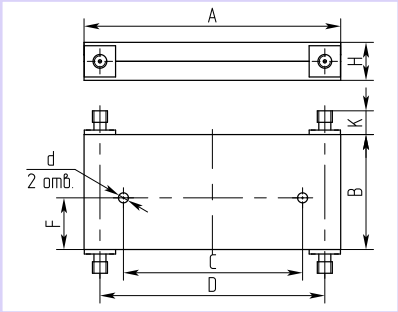

Рисунок 5

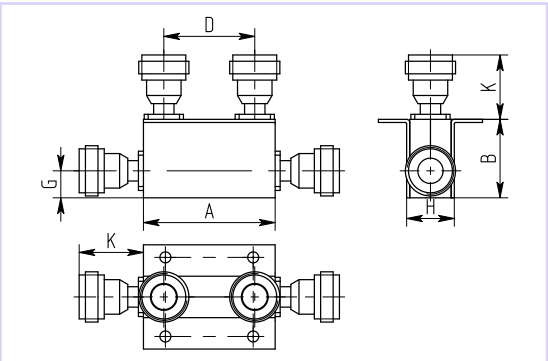

Рисунок 6

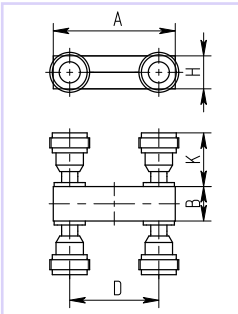

© АО «НПП «ФАЗА», 1992 – 2018

Акционерное общество «Научно-производственное предприятие «ФАЗА», Россия, 344065, г. Ростов-на-Дону, ул. Белорусская 9/7Г
http://faza-don.ru Телефон: **+7 (863) 252-31-25**; Факс: **+7 (863) 254-09-90** E-mail: **faza4@aaanet.ru**

- низкий КСВН
- малый фазовый и амплитудный разбаланс
- высокая изоляция

Электрические параметры

Наименование	Полоса частот, ГГц	Амплитудный разбаланс, ± дБ	Фазовый разбаланс, ± °	Вносимые потери, дБ, не более	Изоляция, дБ, не менее	КСВН, не более
ГО180-12-31.259	1,0—2,0	0,5	3	0,65	21	1,25
ГО180-224-31.248*	2,0—2,4	0,2	3	0,40	25	1,20
ГО180-36-31.257	3,0—6,0	0,25	3	0,60	24	1,25
ГО180-70-31.258	6,8—7,2	0,1	3	0,30	25	1,20
ГО180-92-31.258	9,0—9,4	0,1	3	0,30	25	1,20
Возможна разработка и изготовление приборов по требуемым характеристикам						

* Средняя входная мощность 150 Вт

Присоединительные размеры

Присоединительные размеры по ГОСТ 13317-89

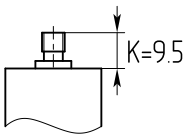

Тип IX Вариант 1 Розетка
Тип IX Вариант 2 Розетка (SMA)

Габаритные размеры

Наименование	Рисунок №	A, мм	B, мм	C, мм	D, мм	E, мм	G, мм	H, мм
ГО180-12-31.259	1	57,0	43,0	35,0	44,3	20,0	33,0	11,5
ГО180-224-31.248	2	66,0	24,0	60,0	20,0	–	–	11,5
ГО180-36-31.257	3	80,0	25,0	74,0	25,4	16,0	–	13,5
ГО180-70-31.258	4	32,0	32,0	–	14,0	–	18,0	11,5
ГО180-92-31.258	4	32,0	32,0	–	14,0	–	18,0	11,5

© АО «НПП «ФАЗА», 1992—2018

Акционерное общество «Научно-производственное предприятие «ФАЗА», Россия, 344065, г. Ростов-на-Дону, ул. Белорусская 9/7Г
http://faza-don.ru Телефон: **+7 (863) 252-31-25**; Факс: **+7 (863) 254-09-90** E-mail: **faza4@aaanet.ru**

Рисунок 1

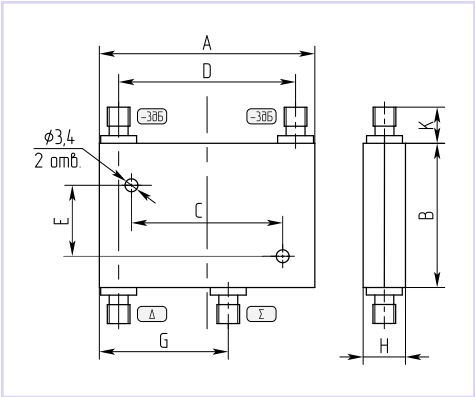

Рисунок 2

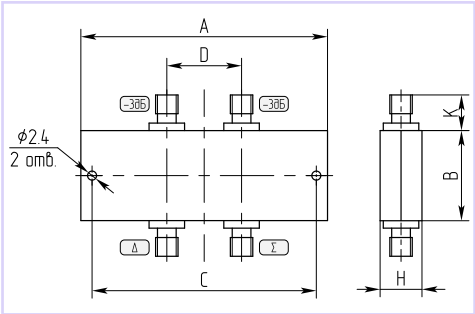

Рисунок 3

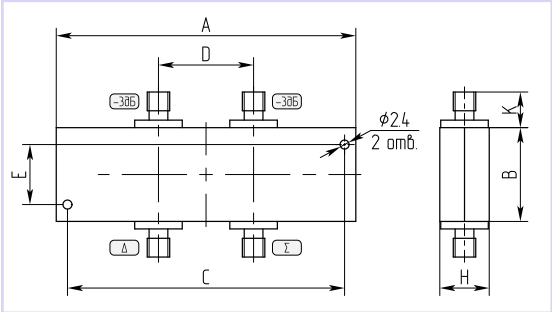

Рисунок 4

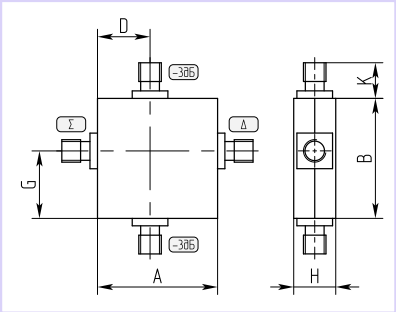

© АО «НПП «ФАЗА», 1992—2018

Акционерное общество «Научно-производственное предприятие «ФАЗА», Россия, 344065, г. Ростов-на-Дону, ул. Белорусская 9/7Г
http://faza-don.ru Телефон: **+7 (863) 252-31-25**; Факс: **+7 (863) 254-09-90** E-mail: **faza4@aaanet.ru**

- высокая направленность
- низкие вносимые потери
- плоская частотная характеристика

Электрические параметры

Наименование	Полоса частот, ГГц	Переходное ослабление, дБ	Направленность, дБ, не менее	Вносимые потери, дБ, не более	КСВН осн. канала	КСВН ответ. канала	Мощность входная средняя, Вт, не более	Мощность входная импульсная, Вт, не более
31.188	0,45–0,8	40±1,0	30	0,15	1,10	1,20	0,5	10
31.188A	0,45–0,8	30±1,0	30	0,15	1,10	1,20	0,5	10
31.163	0,80–1,0	40±1,0	30	0,15	1,10	1,20	0,5	10
31.163A	0,80–1,0	30±1,0	30	0,15	1,10	1,20	0,5	10
31.149	0,85–0,98	40±0,5	30	0,10	1,07	1,20	0,5	10
31.207	1,0–4,0	20±1,0	27	0,25	1,15	1,15	0,5	10
31.224	1,7–2,1	40±1,0	30	0,15	1,10	1,20	0,5	10
31.224A	1,7–2,1	30±1,0	30	0,15	1,10	1,20	0,5	10
Возможна разработка и изготовление приборов по требуемым характеристикам								

Присоединительные размеры

Присоединительные размеры по ГОСТ 13317-89

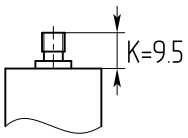

Тип IX Вариант 1 Розетка
Тип IX Вариант 2 Розетка (SMA)

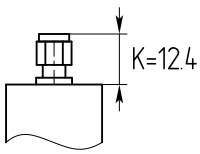

Тип IX Вариант 1 Вилка
Тип IX Вариант 2 Вилка (SMA)

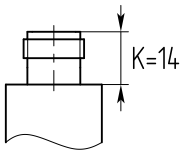

Тип III Вариант 1 Розетка
Тип III Вариант 3 Розетка (N)

Габаритные размеры

Наименование	Рисунок №	L, мм	C, мм	D, мм	Вес, кг	Присоед. размеры
31.188	2	195,0	146,0	134,0	0,325	осн: Тип III (N); отв: Тип IX (SMA)
31.188A	2	195,0	146,0	134,0	0,325	осн: Тип III (N); отв: Тип IX (SMA)
31.163	2	164,0	115,0	87,0	0,280	осн: Тип III (N); отв: Тип IX (SMA)
31.163A	2	164,0	115,0	87,0	0,280	осн: Тип III (N); отв: Тип IX (SMA)
31.149	2	164,0	115,0	87,0	0,280	Тип III (N)
31.207	1	–	–	–	–	Тип III (N)
31.224	2	119,0	70,0	40,0	0,195	осн: Тип III (N); отв: Тип IX (SMA)
31.224A	2	119,0	70,0	40,0	0,195	осн: Тип III (N); отв: Тип IX (SMA)

© АО «НПП «ФАЗА», 1992–2018

Акционерное общество «Научно-производственное предприятие «ФАЗА», Россия, 344065, г. Ростов-на-Дону, ул. Белорусская 9/7Г
http://faza-don.ru Телефон: **+7 (863) 252-31-25**; Факс: **+7 (863) 254-09-90** E-mail: **faza4@aaanet.ru**

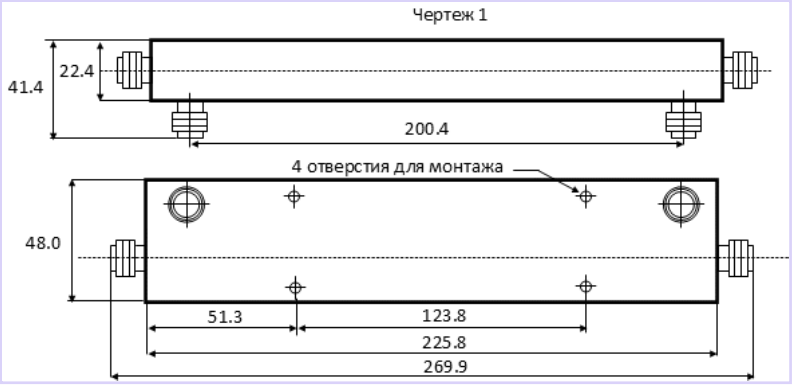

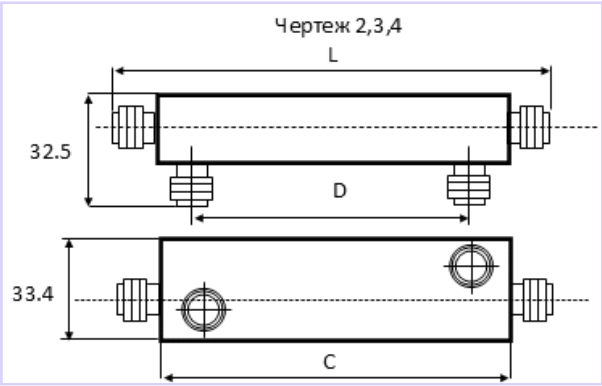

© АО «НПП «ФАЗА», 1992—2018

Акционерное общество «Научно-производственное предприятие «ФАЗА», Россия, 344065, г. Ростов-на-Дону, ул. Белорусская 9/7Г
http://faza-don.ru Телефон: **+7 (863) 252-31-25**; Факс: **+7 (863) 254-09-90** E-mail: **faza4@aaanet.ru**

Электрические параметры

Наименование	Полоса частот, ГГц	Входы	Выходы	Амплитудный разбаланс, дБ, не более	Фазовый разбаланс, ± °	Вносимые потери, дБ, не более	Изоляция, дБ, не менее	КСВН, не более
М24-041-37.91	0,4–1,0	2	4	1,3	10	1,5	15	1,50
М24-12-37.84	1,0–2,0	2	4	1,3	10	1,0	15	1,50
М24-24-37.85	2,0–4,0	2	4	1,3	10	1,0	15	1,50
М44-24-37.86	2,0–4,0	4	4	0,8	8	1,0	20	1,20
М44-48-37.90	4,0–8,0	4	4	0,8	10	1,5	18	1,30
М24-48-37.81	4,0–8,0	2	4	1,3	10	1,0	15	1,70
М24-812-37.73А	8,0–12,0	2	4	2,0	15	2,0	10	2,00
М24-1218-37.74А	12,0–18,0	2	4	2,0	15	2,0	10	2,00
М88-24-37.92	2,0–4,0	8	8	1,5	15	1,5	19	1,50
М88-48-37.93	4,0–8,0	8	8	2,5	15	1,5	18	1,70
М24-812-37.77	8,0–12,0	2	4	2,0	15	2,0	10	2,00
М24-1218-37.78	12,0–18,0	2	4	2,0	15	2,0	10	2,00
Возможна разработка и изготовление приборов по требуемым характеристикам								

Присоединительные размеры

Присоединительные размеры по ГОСТ 13317-89

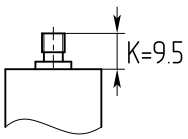

Тип IX Вариант 1 Розетка
Тип IX Вариант 2 Розетка (SMA)

Габаритные размеры

Наименование	Рисунок №	A, мм	B, мм	D, мм	F, мм	H, мм
М24-041-37.91	1	176,0	77,0	105,6	35,3	13,5
М24-12-37.84	1	129,2	37,0	29,0	13,5	13,5
М24-24-37.85	1	98,4	40,0	44,0	15,0	13,5
М44-24-37.86	2	75,0	75,0	44,0	13,0	13,5
М44-48-37.90	2	54,0	54,0	20,0	19,5	13,5

© АО «НПП «ФАЗА», 1992–2018

Акционерное общество «Научно-производственное предприятие «ФАЗА», Россия, 344065, г. Ростов-на-Дону, ул. Белорусская 9/7Г
http://faza-don.ru Телефон: **+7 (863) 252-31-25**; Факс: **+7 (863) 254-09-90** E-mail: **faza4@aaanet.ru**

Рисунок 1

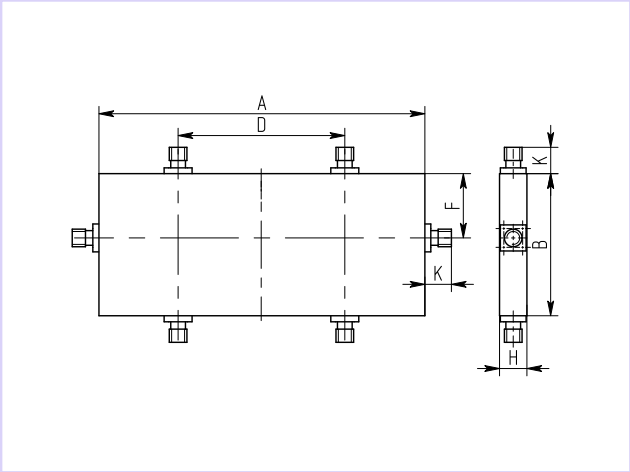

Рисунок 2

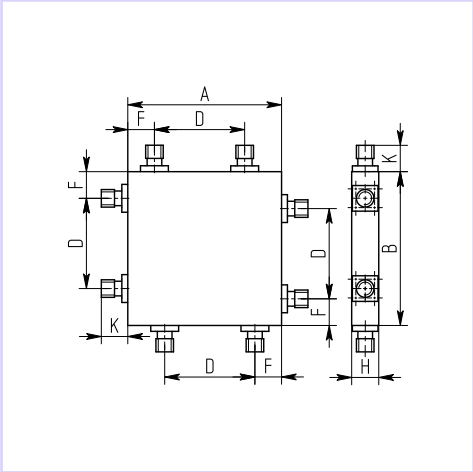

Наименование	Рисунок №	A, мм	B, мм	C, мм	D, мм	E, мм	F, мм	H, мм
M24-48-37.81	3	79,0	49,0	14,5	20,0	–	7,0	13,5
M24-812-37.73A	4	73,0	60,0	21,0	18,0	21,0	60,0	13,5
M24-1218-37.74A	4	67,0	50,5	18,0	18,0	18,0	40,0	13,5
M88-24-37.92	5	166,0	75,0	44,0	31,0	–	13,0	44,0
M88-48-37.93	5	145,0	54,0	20,0	15,0	–	14,5	28,0

© АО «НПП «ФАЗА», 1992—2018

Акционерное общество «Научно-производственное предприятие «ФАЗА», Россия, 344065, г. Ростов-на-Дону, ул. Белорусская 9/7Г
http://faza-don.ru Телефон: **+7 (863) 252-31-25**; Факс: **+7 (863) 254-09-90** E-mail: **faza4@aaanet.ru**

Рисунок 3

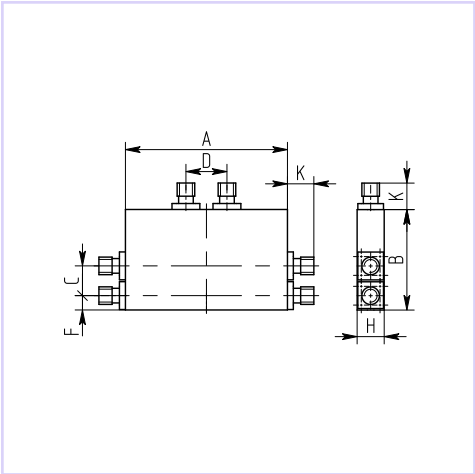

Рисунок 4

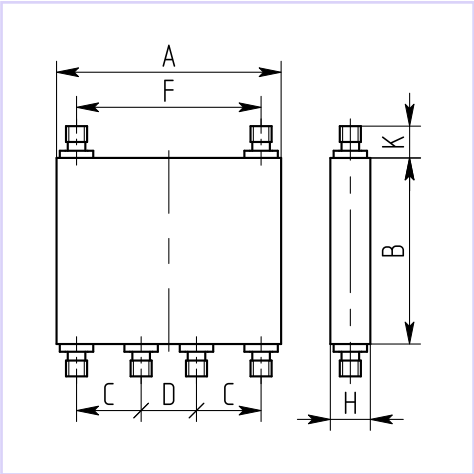

Рисунок 5

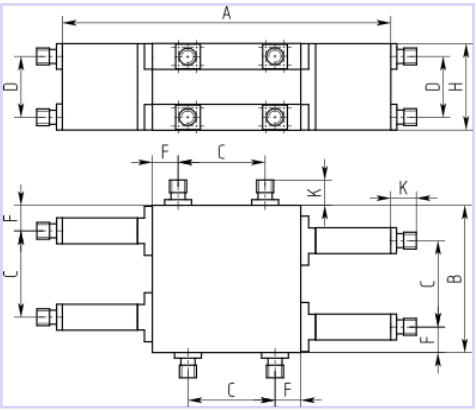

Наименование	Рисунок №	Описание	A, мм	B, мм	a, мм	b, мм	G, мм	C, мм	D, мм	F, мм	H, мм
M24-812-37.77	6	С волновода 23×10 мм на коаксиал сеч.3.5/1.52 мм	116,0	60,0	23,0	10,0	39,5	21,0	18,0	28,0	13,0
M24-1218-37.78	6	С волновода 16×8 мм на коаксиал сеч.3.5/1.52 мм	96,0	40,0	16,0	8,0	25,5	18,0	18,0	23,0	13,0

Рисунок 6

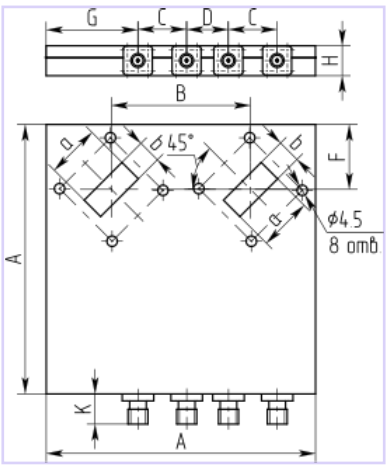

© АО «НПП «ФАЗА», 1992—2018

Акционерное общество «Научно-производственное предприятие «ФАЗА», Россия, 344065, г. Ростов-на-Дону, ул. Белорусская 9/7Г
http://faza-don.ru Телефон: **+7 (863) 252-31-25**; Факс: **+7 (863) 254-09-90** E-mail: **faza4@aaanet.ru**

- высокая направленность
- низкие вносимые потери
- плоская частотная характеристика

Электрические параметры

Наименование	Волновод	Полоса частот, ГГц	Переходное ослабление, дБ	Неравномерность переходного ослабления, ± дБ, не более	Направленность, дБ, не менее	КСВН осн. канала	КСВН ответ. канала
НО16-7.2х3.4-31.255	7,2×3,4	25,95—37,50	16±1*	0,5	35	1,05	1,15
Возможна разработка и изготовление приборов по требуемым характеристикам							

* Возможно изготовление с переходным ослаблением от 6 дБ и выше

Габаритные размеры

Наименование	Рисунок №	A, мм	B, мм	C, мм	D, мм	F, мм	G, мм	H, мм
НО16-7.2х3.4-31.255	1	120,0	35,0	16,0	17,0	25,0	24,0	27,5

Рисунок 1

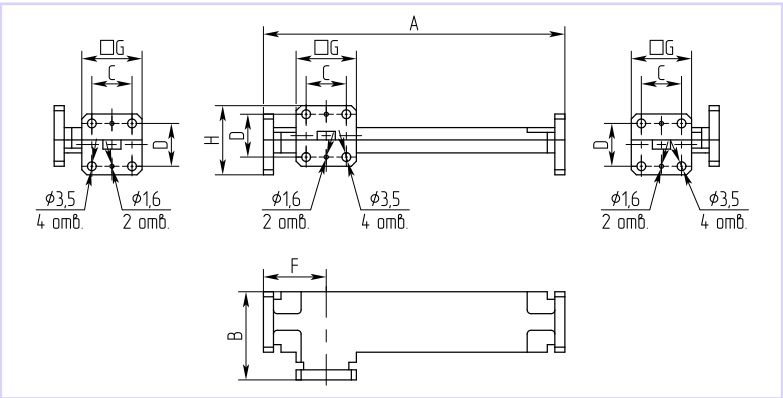

© АО «НПП «ФАЗА», 1992—2018

Акционерное общество «Научно-производственное предприятие «ФАЗА», Россия, 344065, г. Ростов-на-Дону, ул. Белорусская 9/7Г
http://faza-don.ru Телефон: **+7 (863) 252-31-25**; Факс: **+7 (863) 254-09-90** E-mail: **faza4@aaanet.ru**

Габаритные размеры

Наименование	Рисунок №	a, мм	b, мм	A, мм	C, мм	E, мм
ПВ-23x10-37.77	1	23,0	10,0	42,0	31,0	32,0
ПВ-16x8-37.78	1	16,0	8,0	35,0	25,0	26,0
Возможна разработка и изготовление приборов по требуемым характеристикам						

Рисунок 1

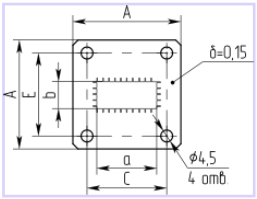

© АО «НПП «ФАЗА», 1992—2018

Акционерное общество «Научно-производственное предприятие «ФАЗА», Россия, 344065, г. Ростов-на-Дону, ул. Белорусская 9/7Г
http://faza-don.ru Телефон: **+7 (863) 252-31-25**; Факс: **+7 (863) 254-09-90** E-mail: **faza4@aaanet.ru**

- низкий КСВН
- низкие вносимые потери

Электрические параметры

Наименование	Полоса частот, ГГц	Вносимые потери, дБ, не более			КСВН, не более	
		< 8 ГГц	8–18 ГГц	18–23 ГГц	< 18 ГГц	18–23 ГГц
ПКУ-9	0–23	0,2	0,3	0,4	1,2 (типичное: 1,15)	1,35 (типичное: 1,25)
Возможна разработка и изготовление приборов по требуемым характеристикам						

Присоединительные размеры

Присоединительные размеры по ГОСТ 13317-89

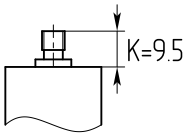

Тип IX Вариант 1 Розетка
Тип IX Вариант 2 Розетка (SMA)

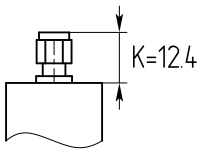

Тип IX Вариант 1 Вилка
Тип IX Вариант 2 Вилка (SMA)

Габаритные размеры

Наименование	Рисунок №	A, мм	B, мм	C, мм	D, мм
ПКУ-9	1	19,2	9,6	9,6	4,8

Рисунок 1

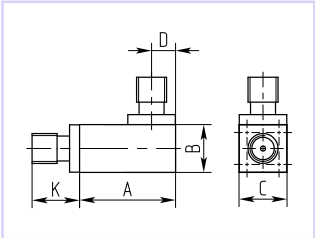

© АО «НПП «ФАЗА», 1992–2018

Акционерное общество «Научно-производственное предприятие «ФАЗА», Россия, 344065, г. Ростов-на-Дону, ул. Белорусская 9/7Г
http://faza-don.ru Телефон: **+7 (863) 252-31-25**; Факс: **+7 (863) 254-09-90** E-mail: **faza4@aaanet.ru**

- низкий КСВН
- низкие вносимые потери

Электрические параметры

Наименование	Полоса частот, ГГц	Волновод	Вносимые потери, дБ, не более	КСВН, не более
ПВК-23x10-44.132	8—12	23×10	0,5	1,25
ПВК-16x8-44.132	12—18	16×8	0,5	1,30
Возможна разработка и изготовление приборов по требуемым характеристикам				

Присоединительные размеры

Присоединительные размеры по ГОСТ 13317-89

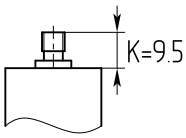

Тип IX Вариант 1 Розетка
Тип IX Вариант 2 Розетка (SMA)

Габаритные размеры

Наименование	Рисунок №	a, мм	b, мм	A, мм	C, мм	E, мм	H, мм	ød, мм
ПВК-23x10-44.132	1	23,0	10,0	42,0	31,0	32,0	13,2	4,5
ПВК-16x8-44.132	1	16,0	8,0	35,0	25,0	26,0	13,2	4,5

Рисунок 1

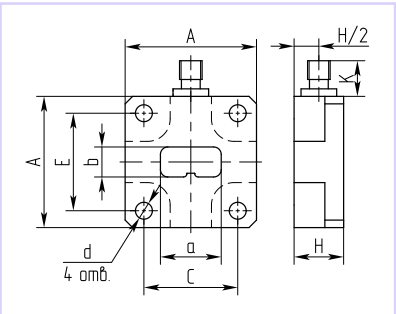

© АО «НПП «ФАЗА», 1992—2018

Акционерное общество «Научно-производственное предприятие «ФАЗА», Россия, 344065, г. Ростов-на-Дону, ул. Белорусская 9/7Г
http://faza-don.ru Телефон: **+7 (863) 252-31-25**; Факс: **+7 (863) 254-09-90** E-mail: **faza4@aaanet.ru**